NADPROŻE N2 (2 szt.)

Elewacja wschodnia
Skala 1:50

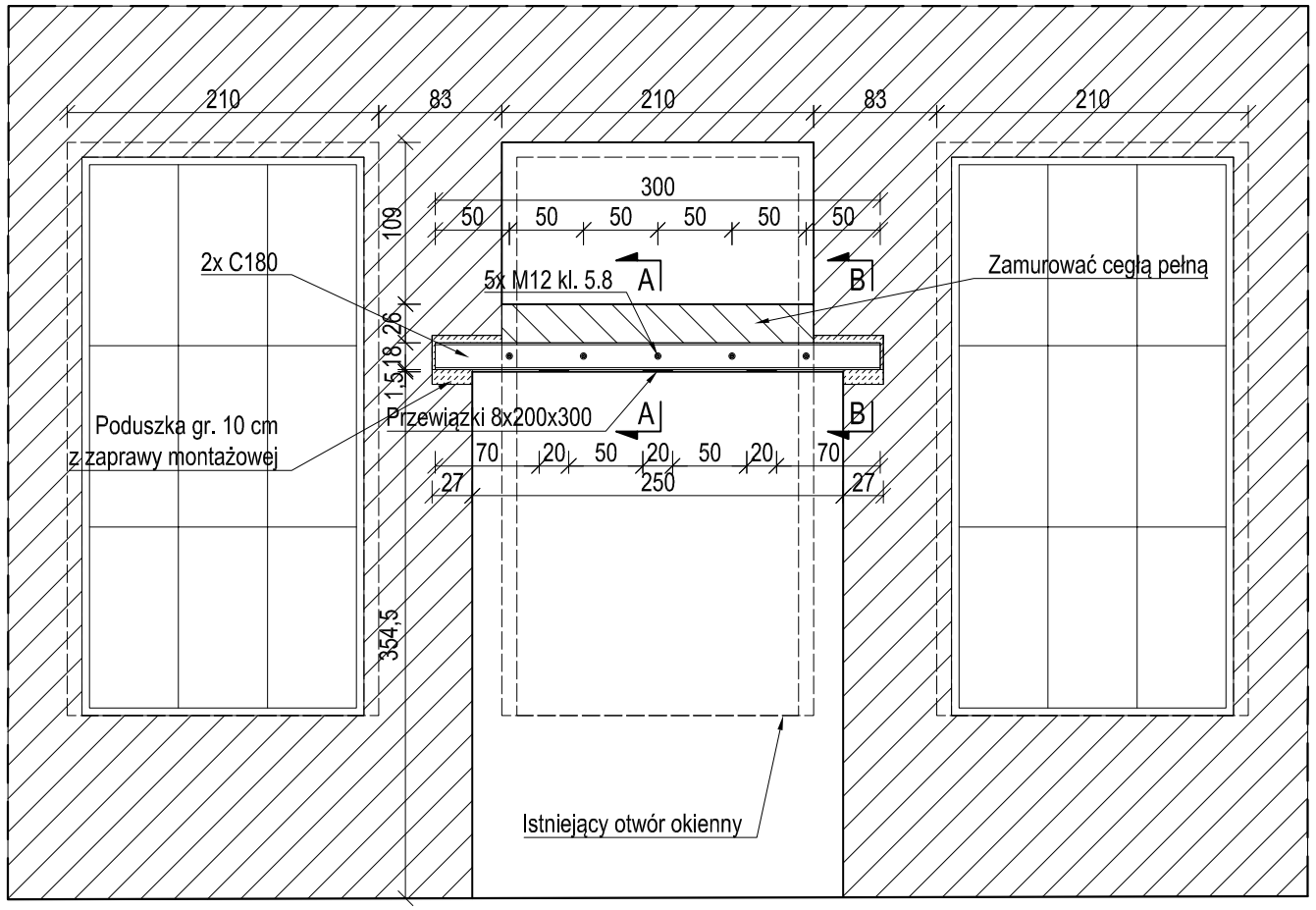

Lokalizacja nadproży N2

Skala 1:1000

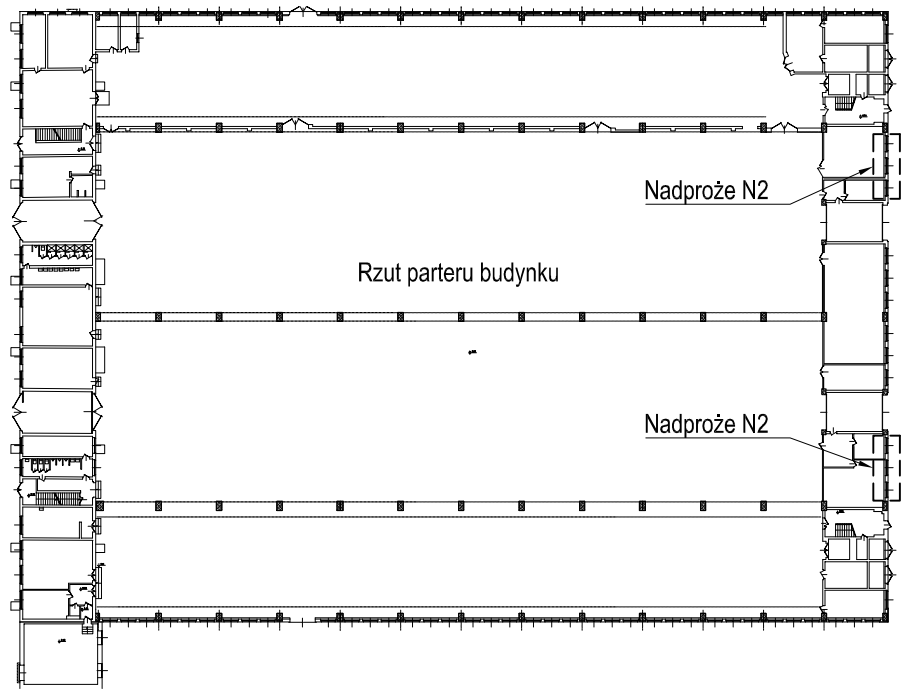

Przekrój A-A

Skala 1:10

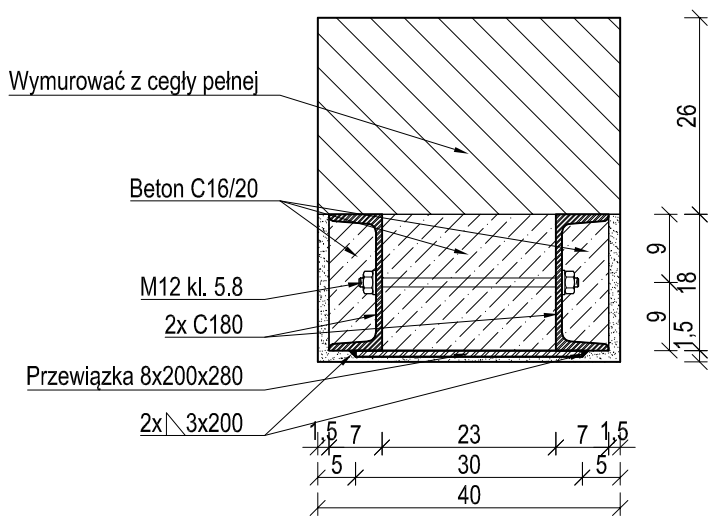

Przekrój B-B

Skala 1:10

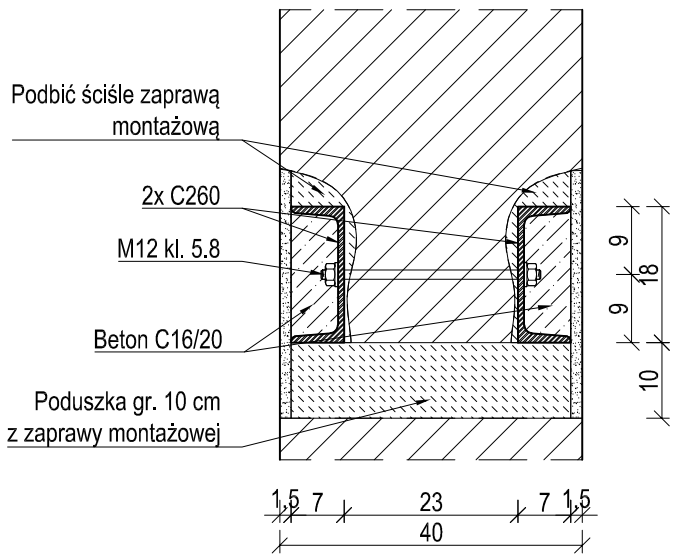

STAL S355J2 (18G2A)
ŚRUBY M12 kl. 5.8 (5 szt.)
ELEKTRODY ER146
ZAPRAWA MONTAŻOWA bezskuczowa

ZESTAWIENIE STALI DLA NADPROŻA N2 (2szt.)							
Lp.	Element	Stal	Ilość [szt.]	Długość [mm]	Masa jedn. [kg/m]	Masa 1 elem. [kg]	Masa łączna [kg]
1	C180	S355J2 (18G2A)	2x 2	3000	22,0	66.0	264.0
2	bl. 8x200	S355J2 (18G2A)	2x 3	300	12,6	3.8	22.7
						Łączna masa [kg]:	286.7

LATECKI projekt
Euro-Projekt Grzegorz Latecki
82-300 Elbląg, ul. Stanisława Sulimy 1/325
kom. + 48 606 147 184
e-mail: projekt@europrojekt.elblag.pl

NUMER 02
SKALA 1:50
DATA 21.05.2020r.

RYSUNEK
TYTUŁ: **Nadproże N2**
RODZAJ: **budowlano-wykonawczy**
BRANŻA: **konstrukcja**

INWESTOR
NAZWA: **"Delta" Mariusz Hejnowicz**
ADRES: **82-300 Elbląg, ul. Niska 6**

INWESTYCJA
NAZWA: **Wykonanie nadproży**
ADRES: **82-300 Elbląg, ul. Malborska 60, obręb 21, dz. nr 68/11**

PROJEKTANT **155/01/OL** — **mgr inż. Grzegorz Latecki**
SPRAWDZAJĄCY **WAM/0030/POOK/12** — **mgr inż. Karol Legan**