NADPROŻE N1 (1 szt.)

Elewacja północna
Skala 1:50

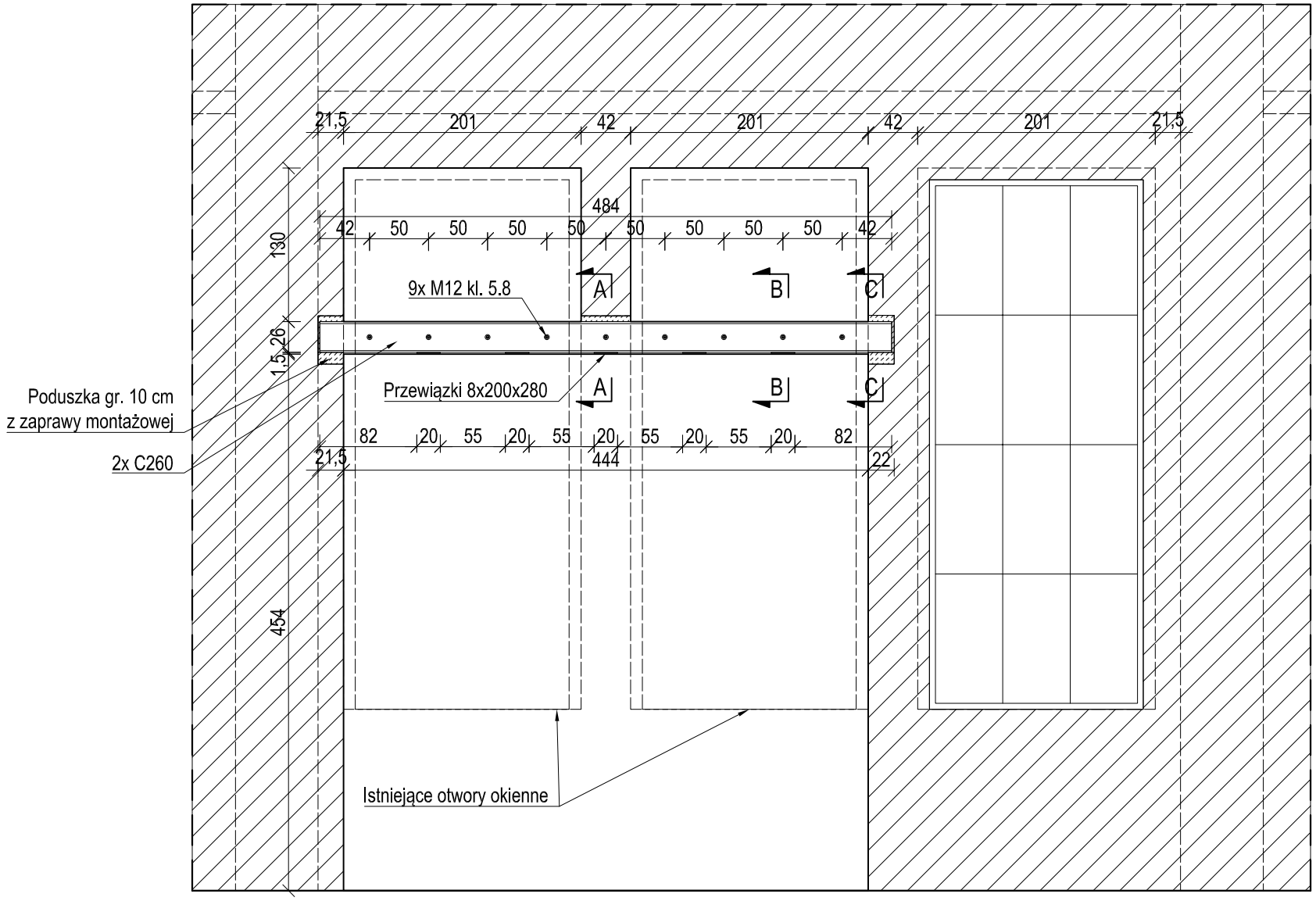

Lokalizacja nadproża N1

Skala 1:1000

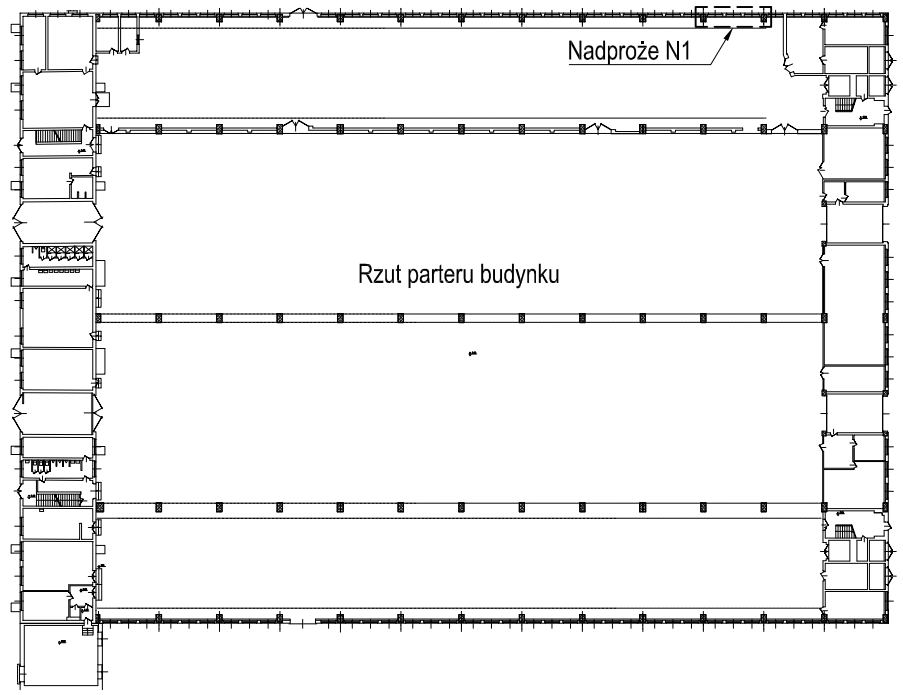

ZESTAWIENIE STALI DLA NADPROŻA N1 (1 szt.)							
Lp.	Element	Stal	Ilość [szt.]	Długość [mm]	Masa jedn. [kg/m]	Masa 1 elem. [kg]	Masa łączna [kg]
1	C260	S355J2 (18G2A)	2	4840	37,90	183.44	366.87
2	bl. 8x200	S355J2 (18G2A)	5	280	12,60	3.53	17.64
						Łączna masa [kg]:	384.51

Przekrój A-A

Skala 1:10

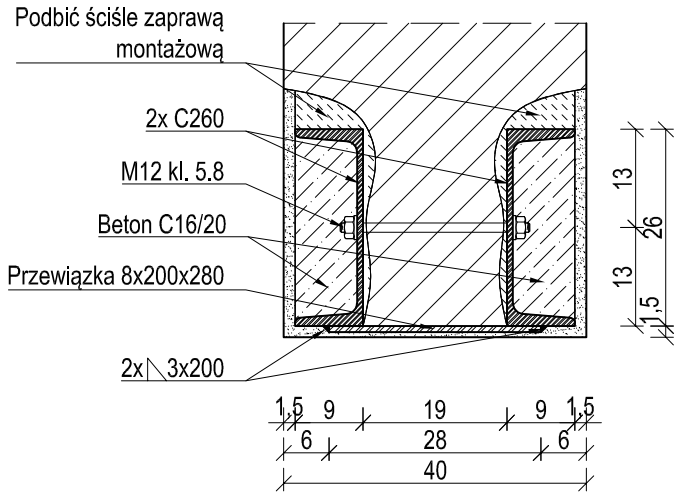

Przekrój B-B

Skala 1:10

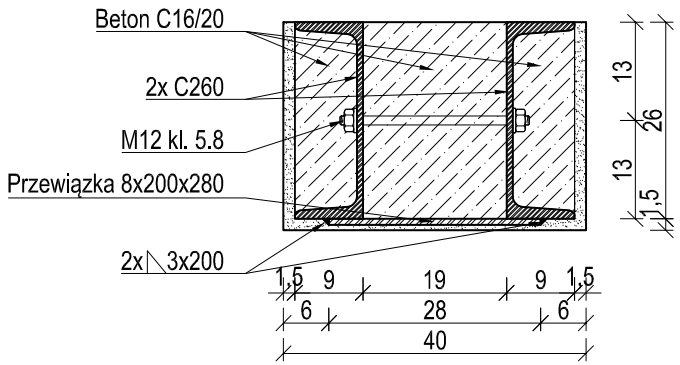

Przekrój C-C

Skala 1:10

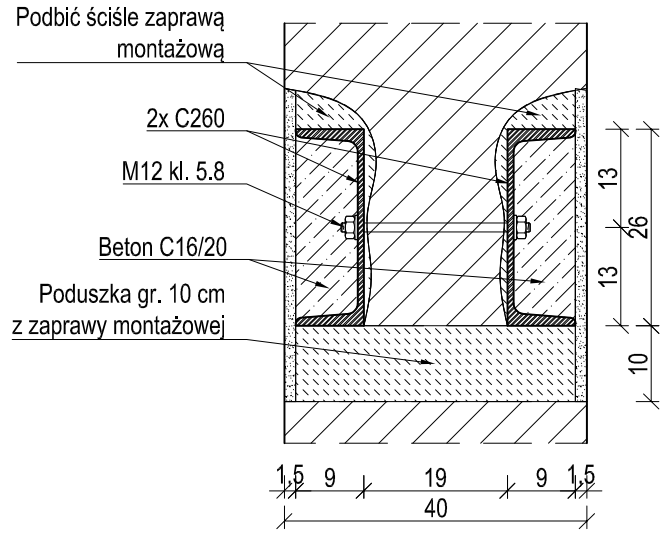

STAL S355J2 (18G2A)
ŚRUBY M12 kl. 5.8 (9 szt.)
ELEKTRODY ER146
ZAPRAWA MONTAŻOWA bezskuczowa

LATECKI projekt	Euro-Projekt Grzegorz Latecki 82-300 Elbląg, ul. Stanisława Sulimy 1/325 kom. + 48 606 147 184 e-mail: projekt@europrojekt.elblag.pl	NUMER	01
		SKALA	1:50
		DATA	21.05.2020r.
RYSUNEK	TYTUŁ: **Nadproże N1**		
	RODZAJ: **budowlano-wykonawczy**	BRANŻA: **konstrukcja**	
INWESTOR	NAZWA: **"Delta" Mariusz Hejnowicz**		
	ADRES: **82-300 Elbląg, ul. Niska 6**		
INWESTYCJA	NAZWA: **Wykonanie nadproży**		
	ADRES: **82-300 Elbląg, ul. Malborska 60, obręb 21, dz. nr 68/11**		
PROJEKTANT	**155/01/OL**	SPRAWDZAJĄCY	**WAM/0030/POOK/12**
mgr inż. Grzegorz Latecki		**mgr inż. Karol Legan**	