PGE Dystrybucja S.A.
Oddział Lublin
20-340 Lublin, ul. Garbarska 21

tel.: (+48 81) 445 10 00
fax: (+48 81) 744 30 24
e-mail: sekretariat.ol@pgedystrybucja.pl

Lublin, 20 listopada 2026 r.

Uczestnicy postępowania

Dot. postępowania nr 2026-102601-295699 (POST/DYS/OL/LZA/3817/2026) - Roboty budowlane na stacji elektroenergetycznej: Przebudowa RS Szczerbowskiego

Zamawiający informuje, że wpłynęło pytanie do postępowania nr 2026-102601-295699 (POST/DYS/OL/LZA/3817/2026) - Roboty budowlane na stacji elektroenergetycznej: Przebudowa RS Szczerbowskiego.
Poniżej przedstawiono treść pytania i odpowiedzi Zamawiającego.

Treść pytania:

Szanowni Państwo, Zwracamy się z uprzejmą prośbą o wyjaśnienie poniższych kwestii technicznych:

1. Prosimy o wyjaśnienie tematu doposażenia tablicy synoptycznej CD1. W udostępnionej dokumentacji projektowej brakuje jakiejkolwiek wzmianki o lokalizacji tej tablicy (pojawia się ona jedynie w zestawieniach materiałowych). Pragniemy zauważyć, że nowo budowana stacja w swoich założeniach ma być obiektem bezobsługowym, a co za tym idzie – pozbawionym tablicy synoptycznej. Ponadto zakres wskazuje wyraźnie na "doposażenie", a nie dostawę i budowę nowej tablicy. W związku z tym prosimy o jednoznaczne wskazanie, gdzie znajduje się przedmiotowa tablica oraz jaki jest dokładny zakres prac z nią związanych.

Odpowiedź:

Tablicę synoptyczną zlokalizowaną w centrum dyspozytorskim Lublin Miasto należy zaktualizować i doposażyć o schemat stacji i lampki sygnalizacyjne. Na zdjęciach przykładowy wzór elementów tablicy (poniżej).

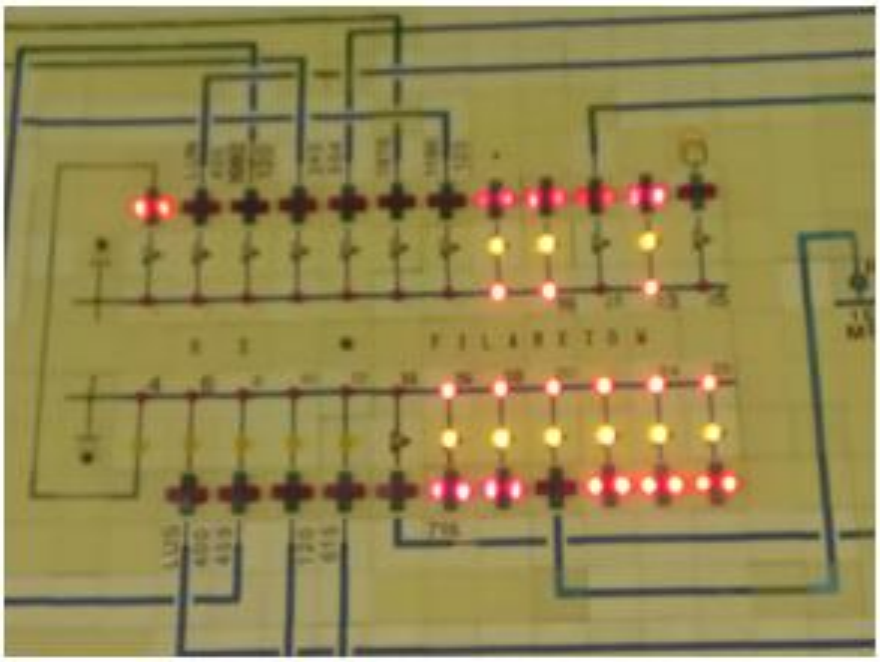

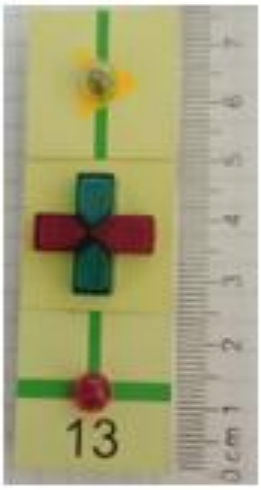

Bartnik
Maciej
11603795

Elektronicznie
podpisany przez
Bartnik Maciej
11603795
Data: 2026.11.20
14:27:31 +01'00'

Przewodniczący Komisji Przetargowej

Agaciak Piotr
11621228

Elektronicznie podpisany przez
Agaciak Piotr 11621228
Data: 2026.11.20 14:28:06 +01'00'