FRAG. 2.1

FRAG. 2.2

FRAG. 2.3

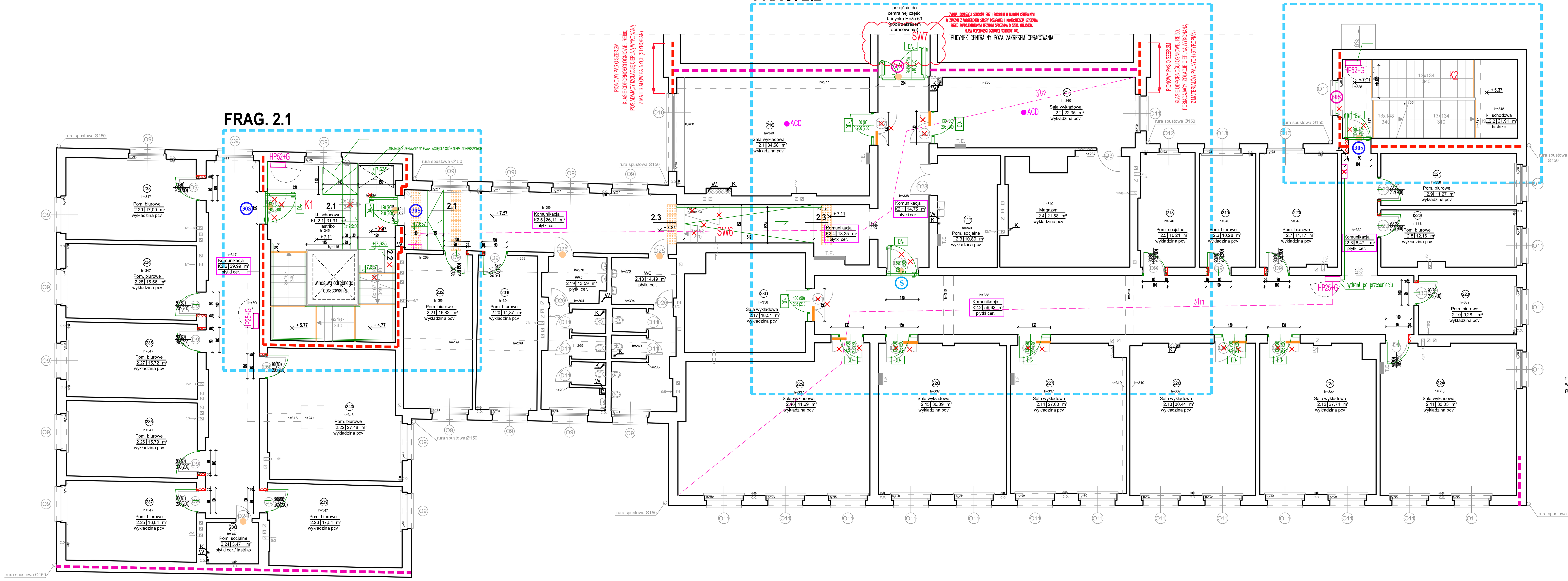

LEGENDA-OZNACZENIA

- wyburzenia, likwidacja elementów- oznaczona i opisana kolorem czerwonym
- nowe elementy- oznaczone i opisane kolorem zielonym
- drzwi dwuskrzydłowe do sal wykładowych: wymiana na jednoskrzydłowe min. szer. przejścia 90cm

OZNACZENIA EL. POŻAROWYCH

- ściana o odporności ogniowej REI120
- ściana o odporności ogniowej REI60
- 60 — drzwi w klasie odporności ogniowej EI60
- 60S — drzwi dymoszczelne w klasie odporności ogniowej EI60
- 30S — drzwi dymoszczelne w klasie odporności ogniowej EI30
- S — drzwi dymoszczelne S
- H — istniejące hydranty wewnętrzne HP25 z wężem półsztywnym dł. 30m
- HP25+G — projektowane hydranty wewnętrzne HP25 w komplecie z gaśnicą
- HP52+G — projektowane hydranty wewnętrzne HP50 w komplecie z gaśnicą
- 32,16m — zasięg hydrantów wewnętrznych
- ACD — pomieszczenia z projektowanymi autonomicznymi czujkami dymu
- Komunikacja K... m² lastriko — pomieszczenia z projektowanymi czujkami dymu oraz sygnalizatorami akustycznymi połączonymi z systemem oddymiania klatek schodowych
- DA- — projektowane drzwi w systemie aluminiowym przeszklone
- DD- — projektowane drzwi drewniane pełne
- DS- — projektowane drzwi stalowe pełne
- projektowane samozamykacze w drzwiach

LEGENDA EL. ISTNIEJĄCE

- wlot przewodu wentylacyjnego (nr pionu wentylacji grawitacyjnej; nr przewodu wentylacyjnego w kominie)
- przebicie
- h — wysokość do stropu/ sufitu podwieszanego
- h_p — wysokość parapetu
- h_b — wysokość balustrady
- szafka hydrantowa
- pion C.O.
- tablica elektryczna
- monitoring wizyjny-kamera
- ścianki lekkie (płyty gk lub pilśniowe)
- pion kanalizacji
- pion wody

FRAG. 2.1- skala 1:50, klatka 1

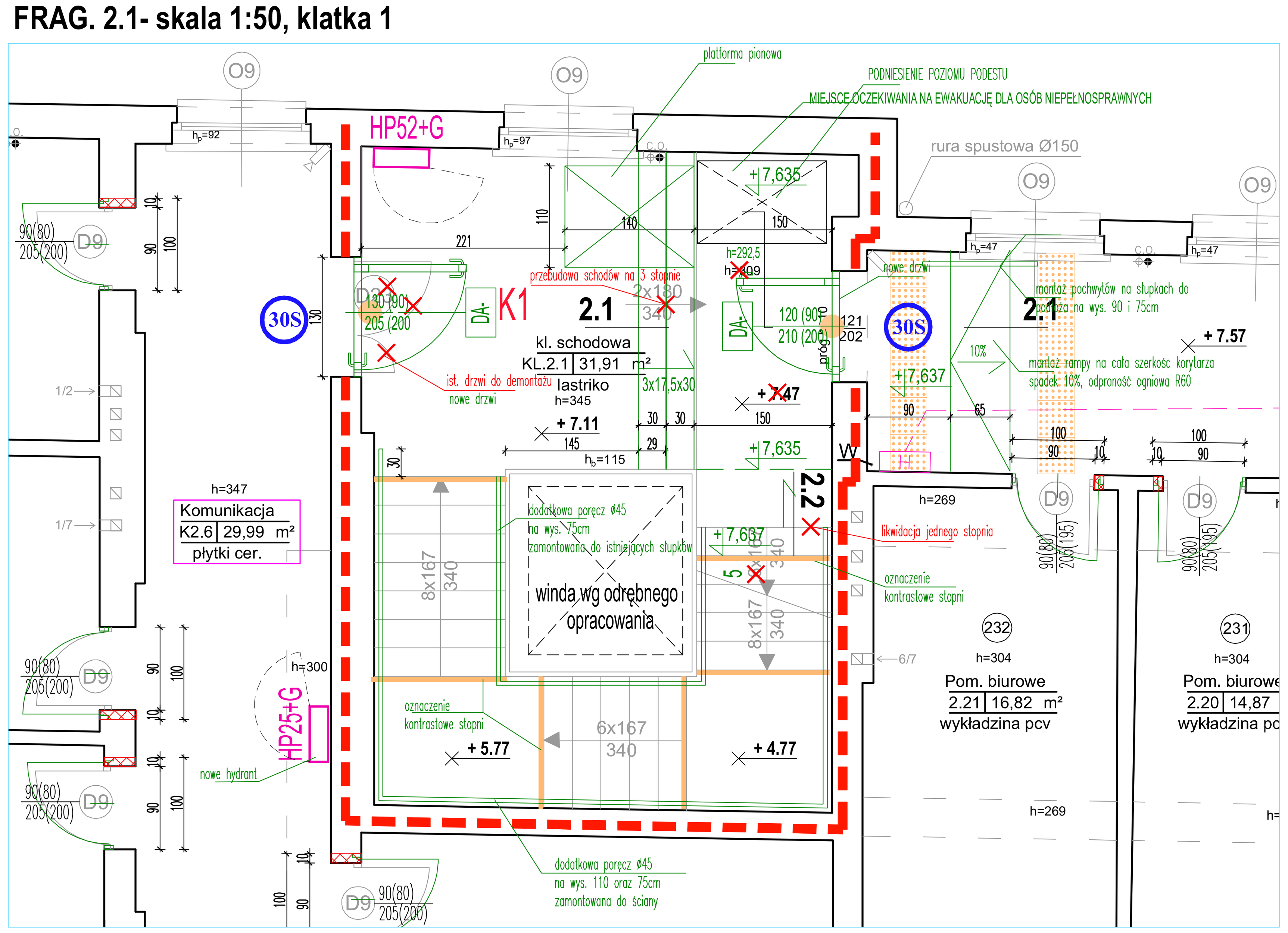

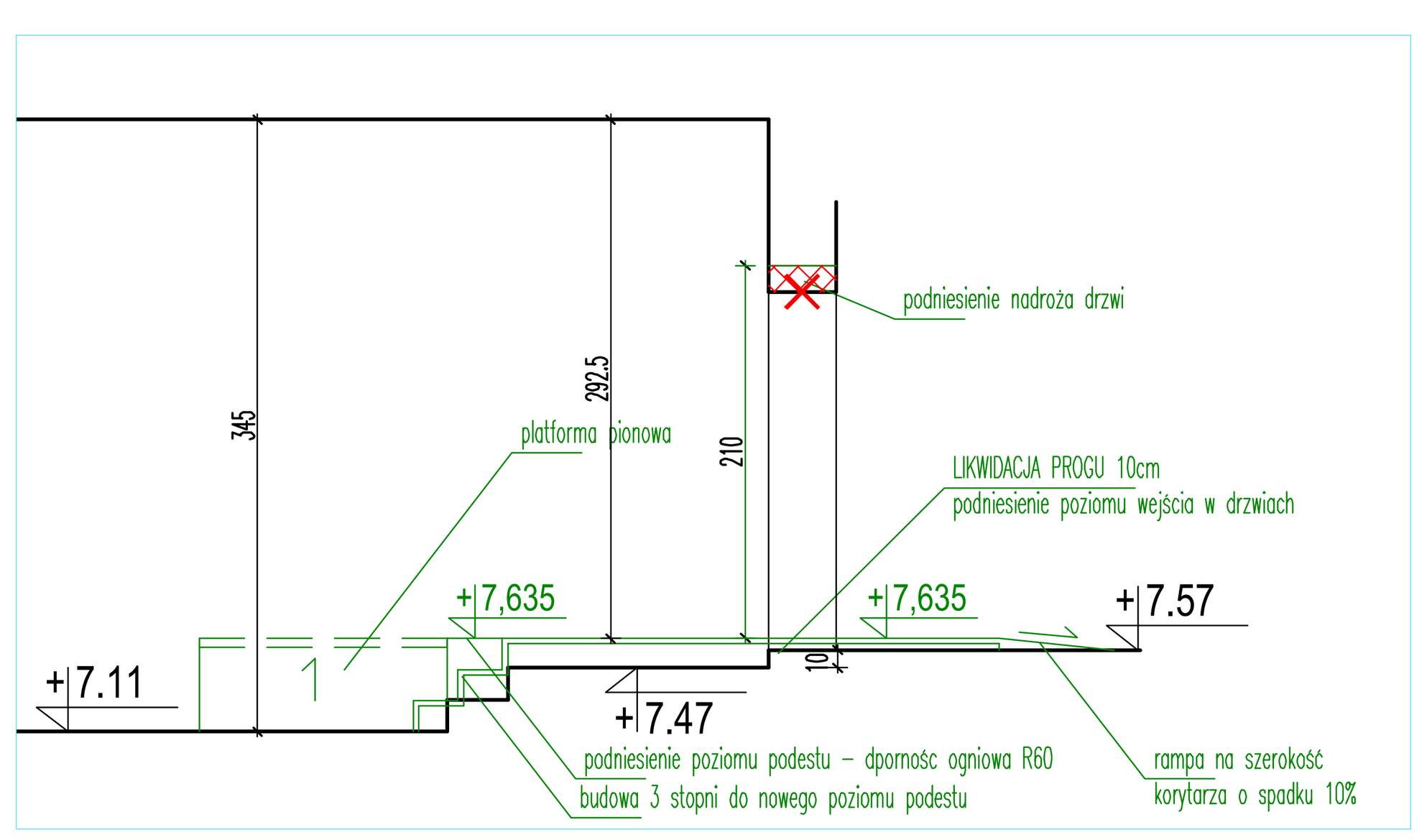

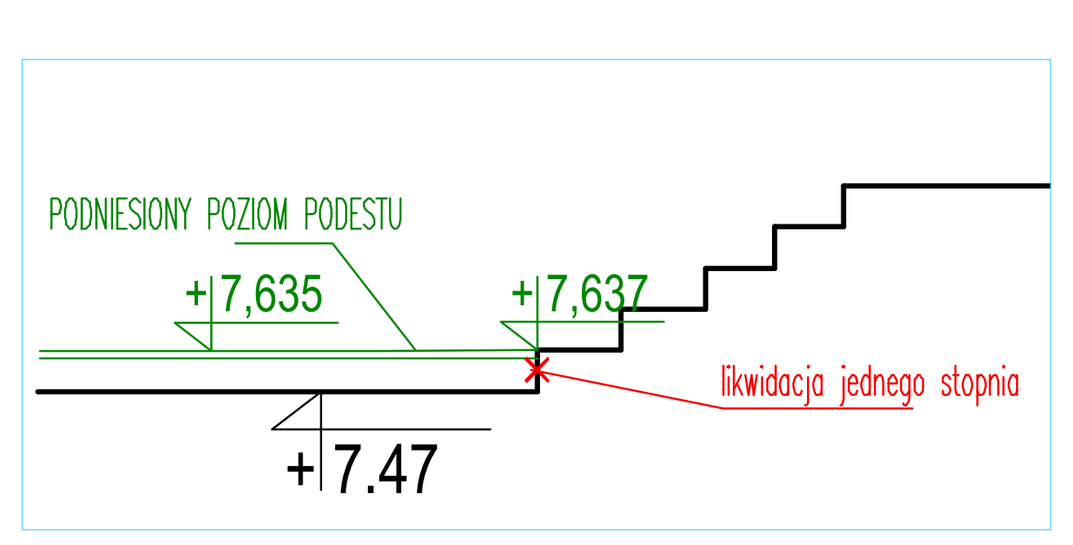

FRAG. 2.2- skala 1:50

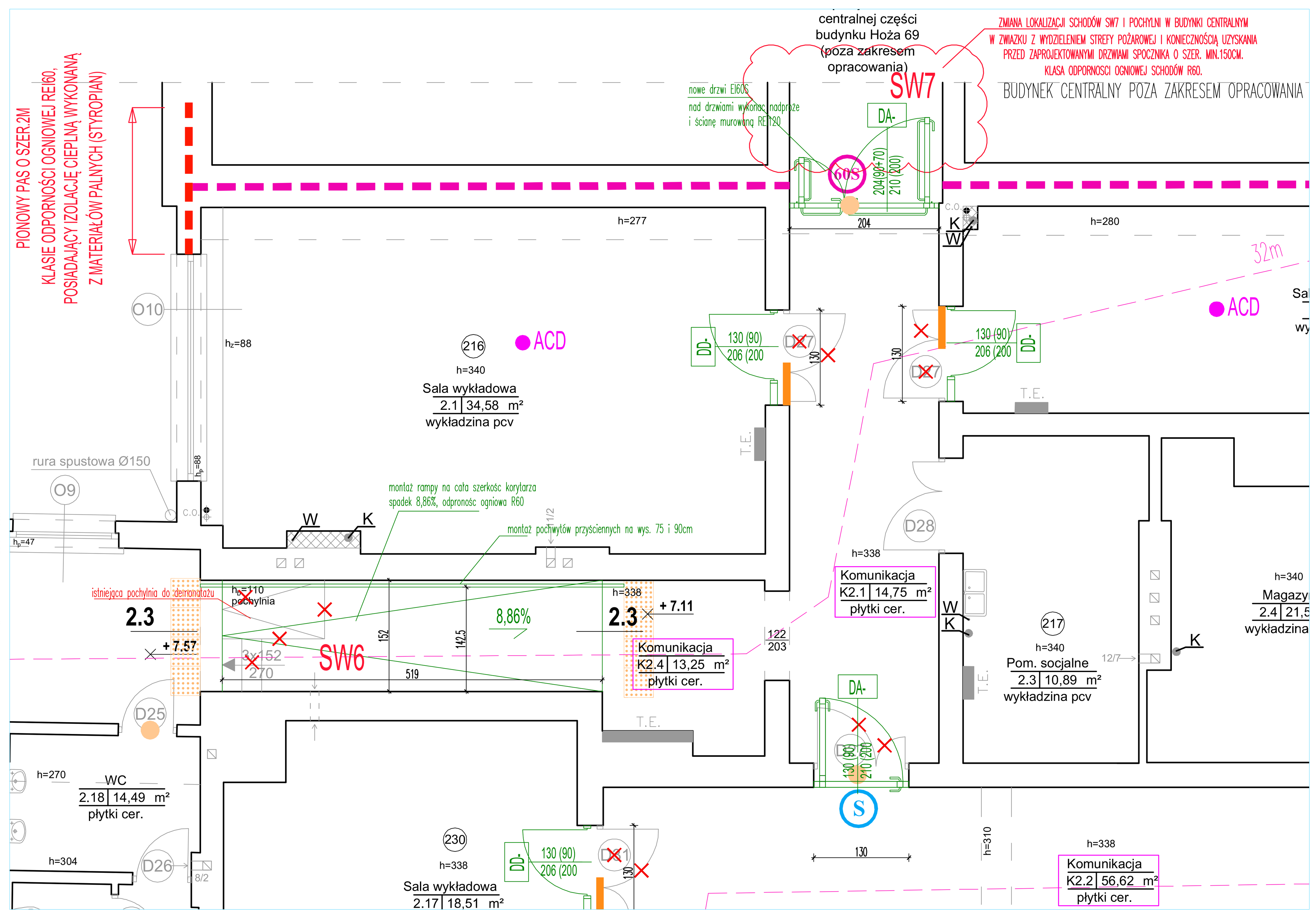

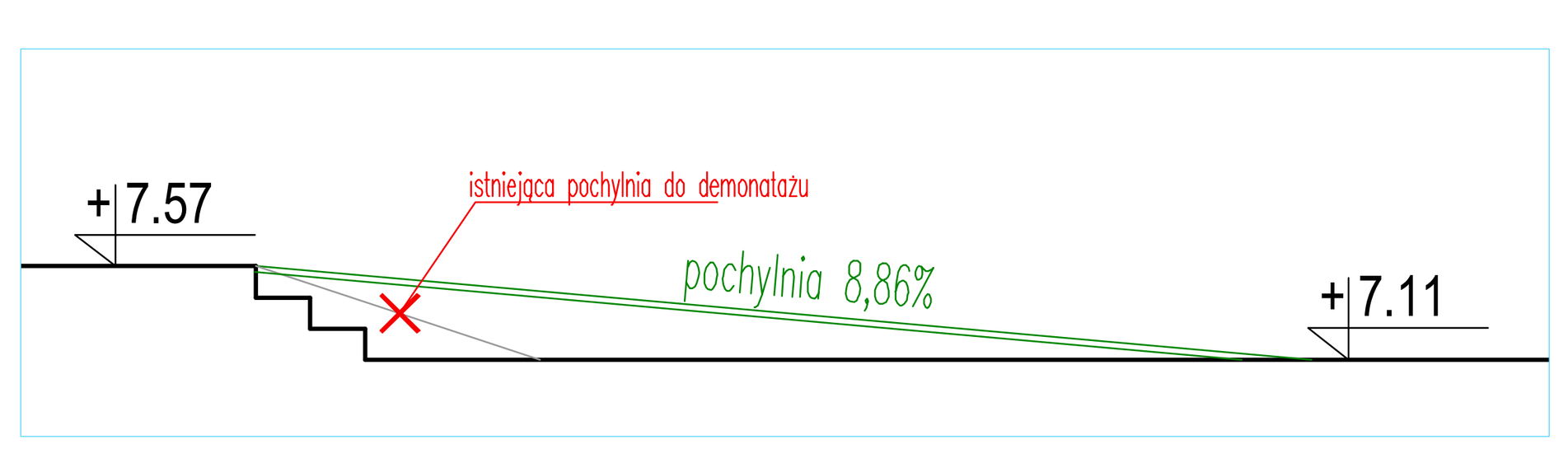

FRAG. 2.3- skala 1:50, klatka 2

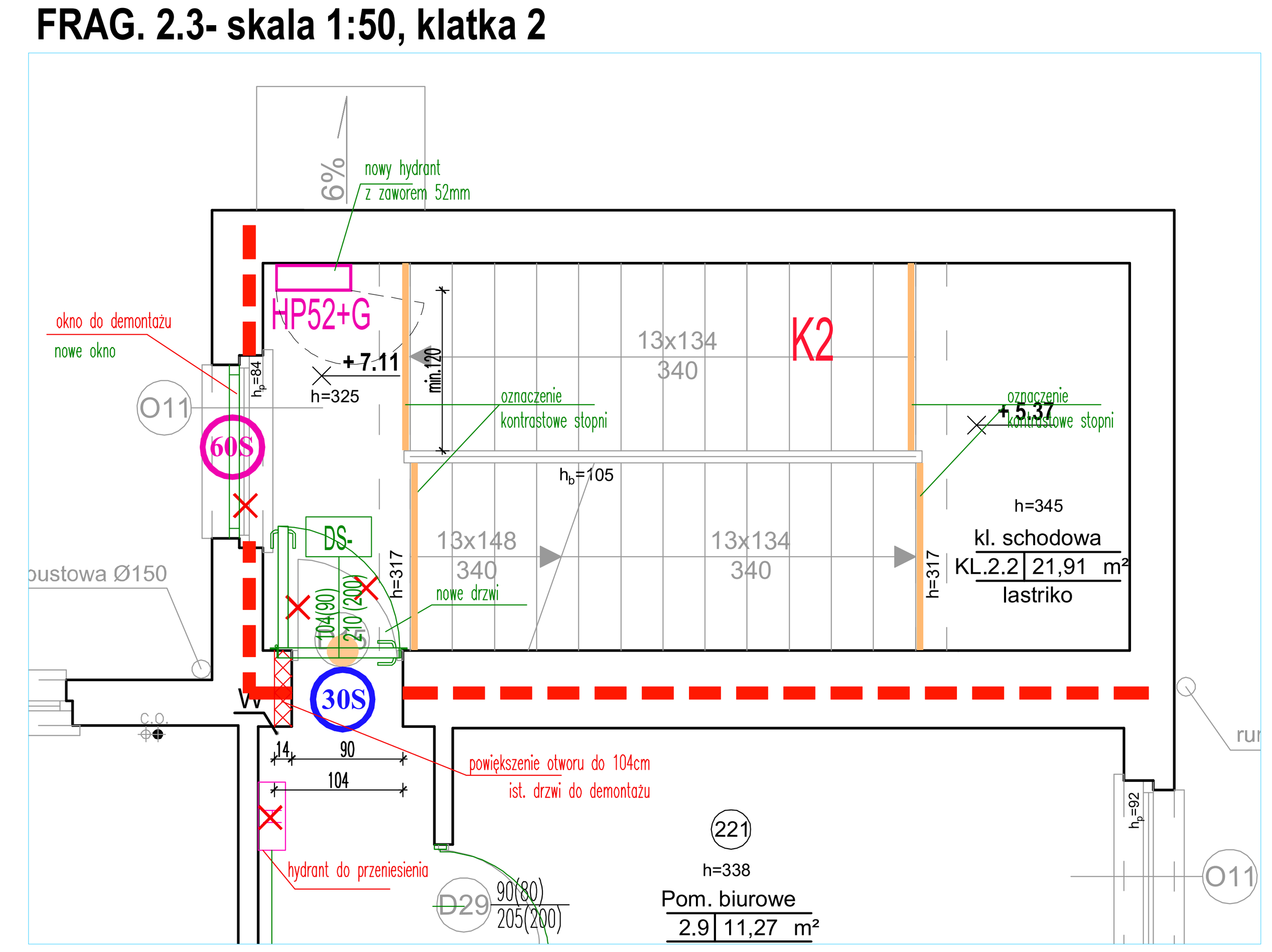

Inwestor: Uniwersytet Warszawski, ul. Krakowskie Przedmieście 26/28, 00-927 Warszawa

KWADRATURA
biuro@kwadratura.waw.pl
biuro: ul. Grażyny 13 lok.219, Warszawa 02-548
www.kwadratura.waw.pl
tel. 662 789 709

Nazwa zamierzenia budowlanego: Przebudowa zachodniego skrzydła budynku dydaktycznego Uniwersytetu Warszawskiego w zakresie dostosowania do aktualnych wymogów bezpieczeństwa pożarowego oraz poprawy dostępności dla osób niepełnosprawnych.

ARCHITEKTURA — podpis
mgr inż. arch. Agnieszka Bojdecka, uprawnienia w specjalności architektonicznej nr MA/068/04
mgr inż. arch. Barbara Śliwowska
mgr inż. arch. Paweł Kubacz

faza: PROJEKT KONCEPCYJNY

tytuł rys.: RZUT PIĘTRA 2

data	skala	nr rysunku
KOREKTA 01.07.2026	1:100, 1:50	5