Weitergabe sowie Vervielfaeltigung, Verbreitung und/oder Bearbeitung, dieses Dokumentes, Verwertung und Mitteilung seines Inhaltes sind verboten, soweit nicht ausdruecklich gestattet. Zuwiderhandlungen verpflichten zu Schadensersatz. Alle Rechte fuer den Fall der Patenterteilung, Gebrauchsmuster- und Geschmacksmustereintragung vorbehalten.

Transmittal reproduction, dissemination and/or editing of this document as well as utilization of its contents and communication thereof to others without express authorization is prohibited. Offenders will be held liable for payment of damages. All rights created by patent grant or registration of a utility modell or design patent are reserved.

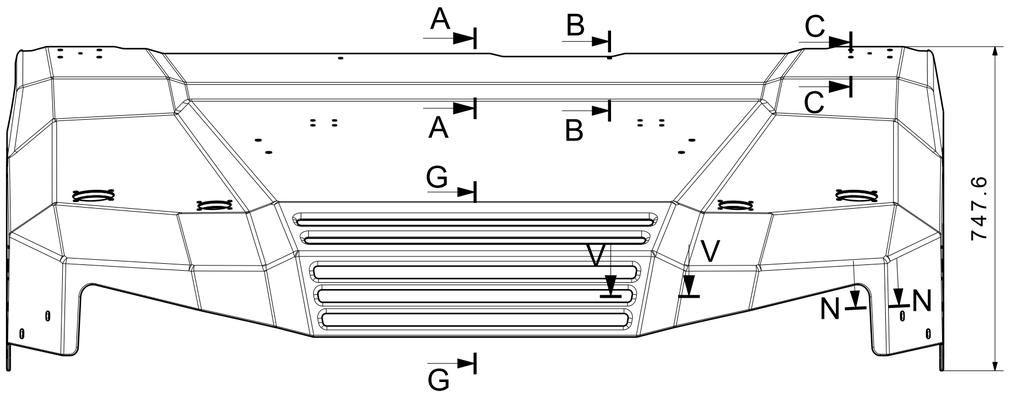

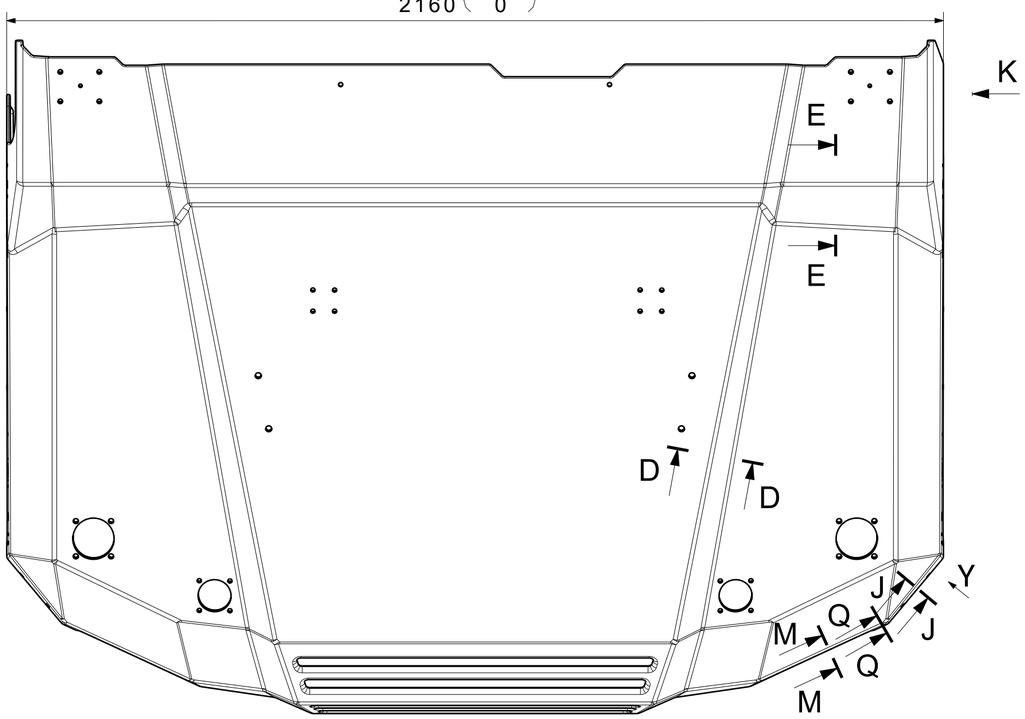

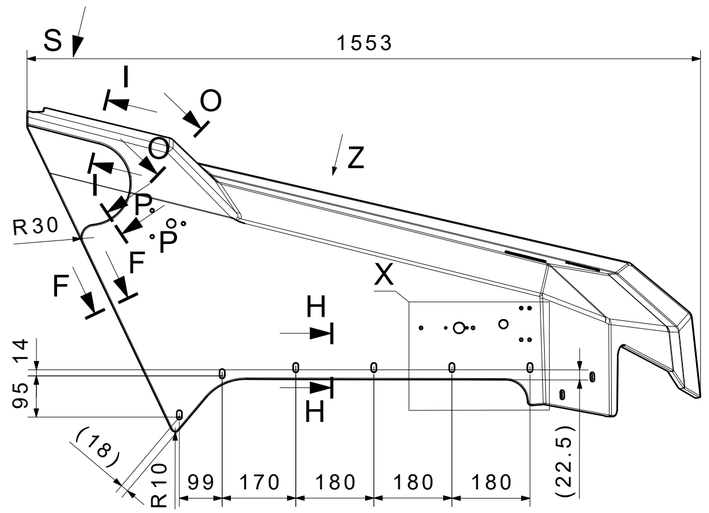

H-H
Scale: 1:2

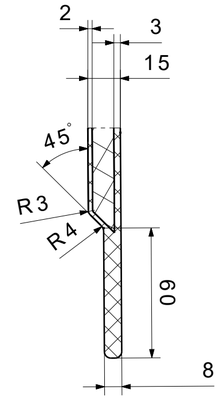

E-E
Scale: 1:2

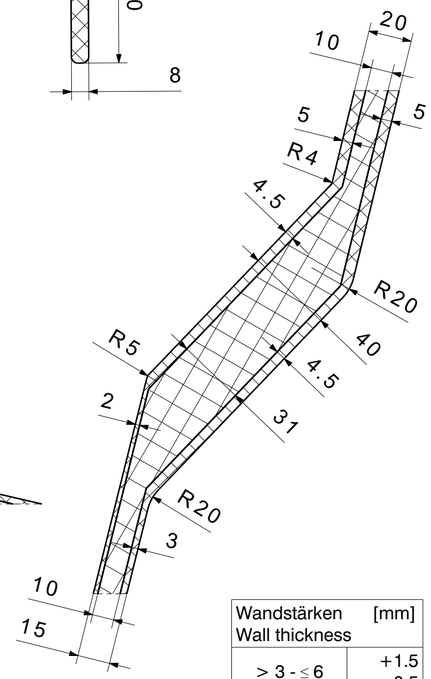

B-B
Scale: 1:2

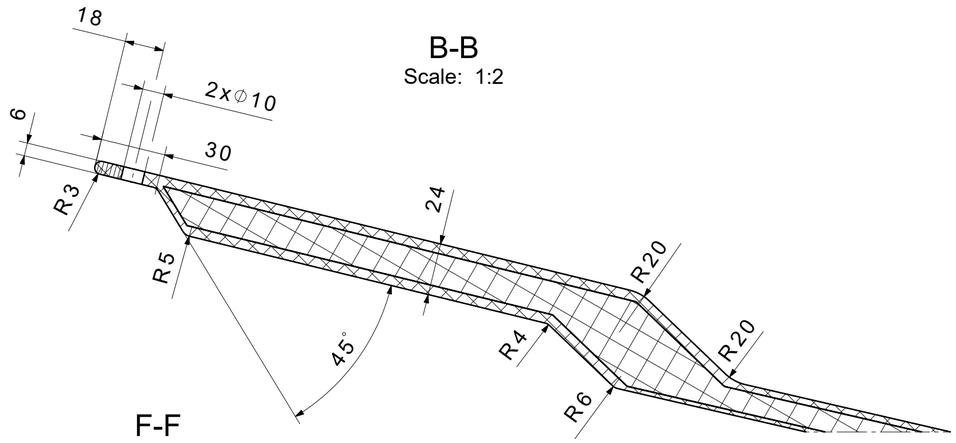

F-F
Scale: 1:1

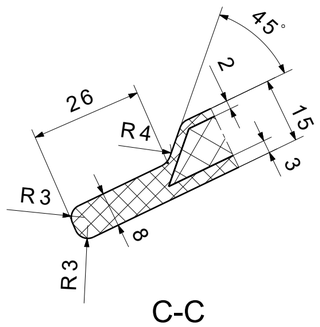

D-D
Scale: 1:2

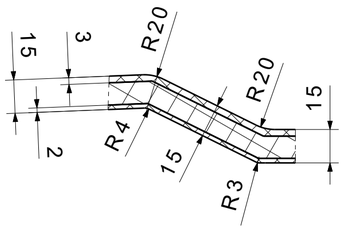

A-A
Scale: 1:2

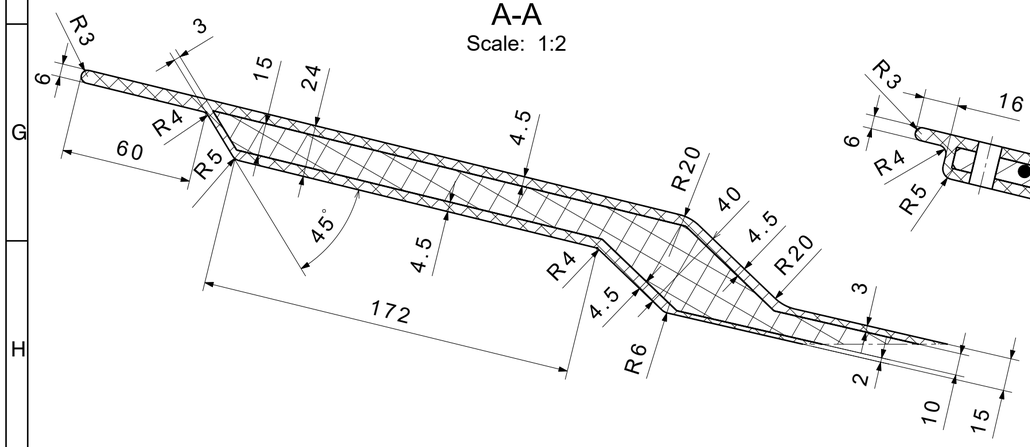

C-C
Scale: 1:2

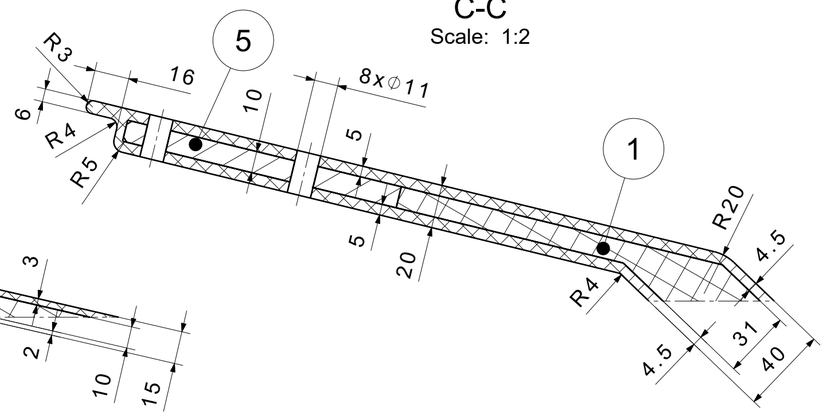

Wandstärken [mm] Wall thickness	
> 3 - ≤ 6	+1.5 - 0.5
> 6 - ≤ 15	+2.0 - 1.0
> 15 - ≤ 30	+2.5 - 1.5
> 30 - ≤ 60	+3.0 - 2.0

Nicht vermasste Positionen von Bohrungen+Bauteilbeschnitten werden über 1:1 Plots definiert
Non-dimensioned positions of holes + component cuts are defined via 1:1 plots

				ZEICHNUNG DARF NUR IM CAD-SYSTEM GEÄNDERT WERDEN DRAWING MAY ONLY BE CHANGED IN THE CAD SYSTEM	
				ISO 2768cL	60,5kg / A2
				-	GRP - - - / MTB
				-	
-	-	-	-		Kundennummer: - / Client number: -
Index	Change No./Änderungsnum.	Date/Datum	Name		
1:10	Drew/Erstellt	19.08.2025	L.Oleszek	Front hood laminate	
	Check/Gepr.	20.11.2025	M.Sitko		
	Approv./Freig.	20.11.2025	W.Zasowski		
		Date/Datum	Name	-	
JA COMPOSITES Mobility		eng/de	mm		
				0000178.40.001	- / 1/3

Weitergabe sowie Vervielfaeltigung, Verbreitung und/oder Bearbeitung, dieses Dokumentes, Verwertung und Mitteilung seines Inhaltes sind verboten, soweit nicht ausdruecklich gestattet. Zuwiderhandlungen verpflichten zu Schadensersatz. Alle Rechte fuer den Fall der Patenterteilung, Gebrauchsmuster- und Geschmacksmustereintragung vorbehalten.

Transmittal reproduction, dissemination and/or editing of this document as well as utilization of its contents and communication thereof to others without express authorization is prohibited. Offenders will be held liable for payment of damages. All rights created by patent grant or registration of a utility modell or design patent are reserved.

Z
Scale: 1:10

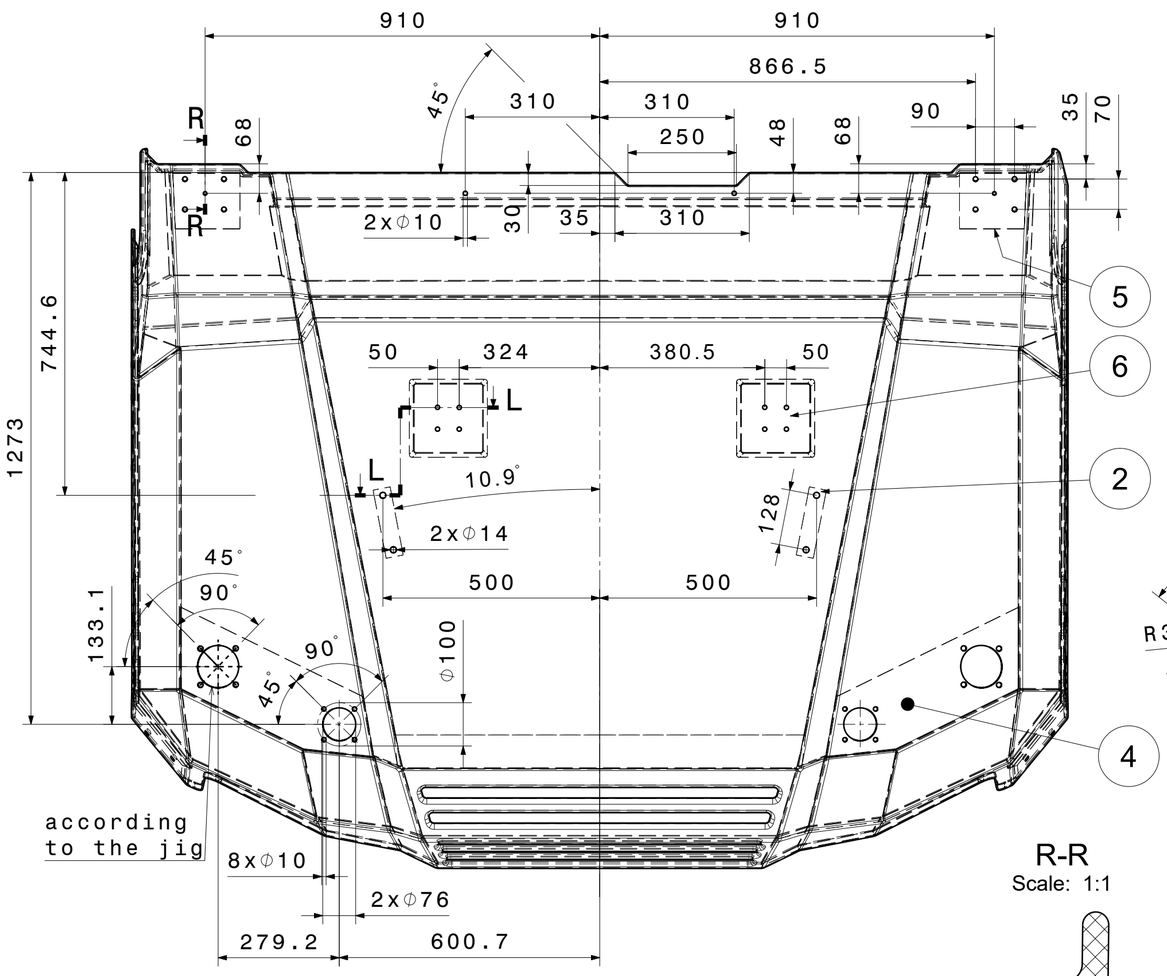

J-J
Scale: 1:2

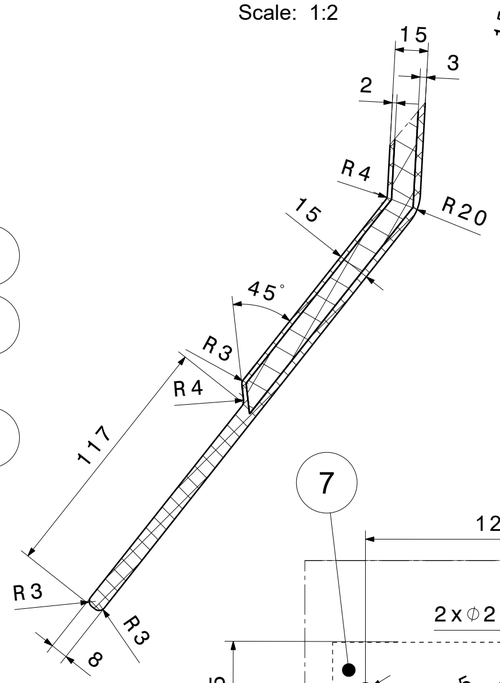

G-G
M: 1:2

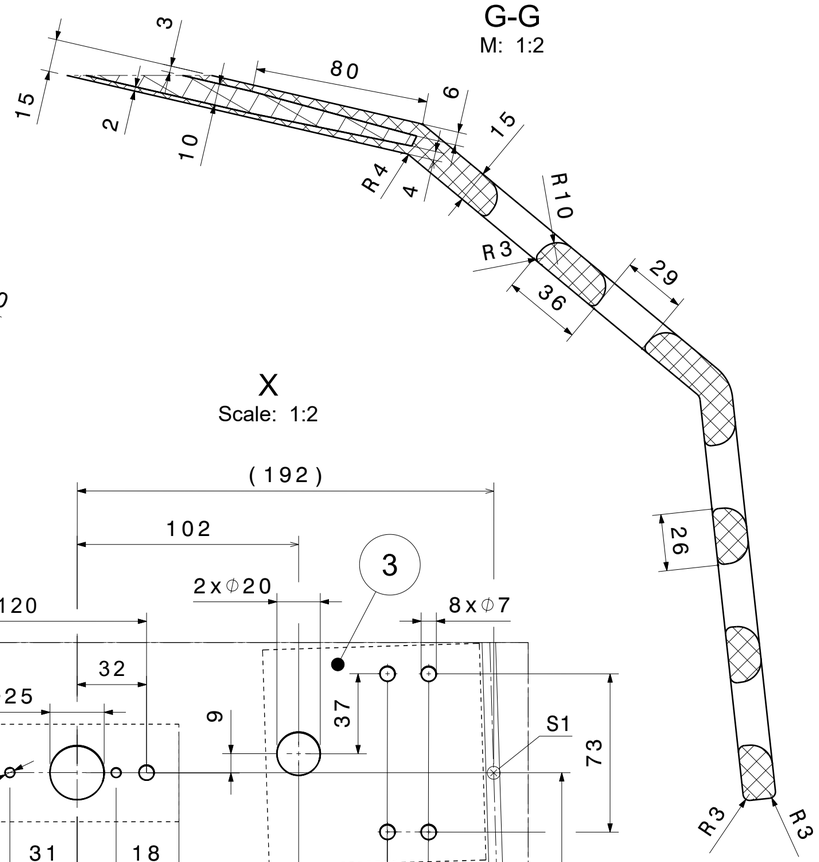

X
Scale: 1:2

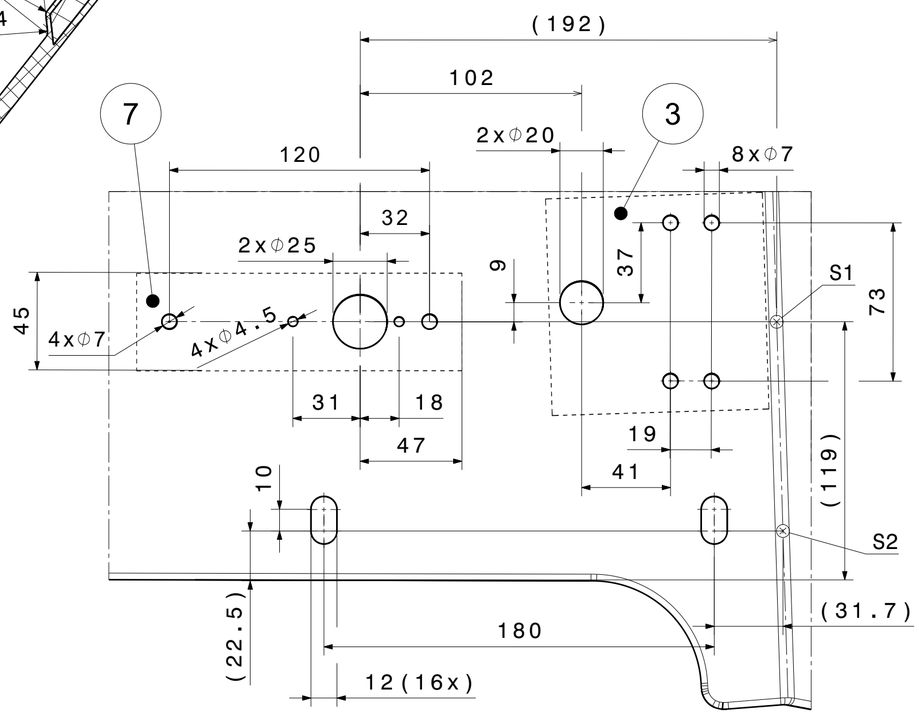

R-R
Scale: 1:1

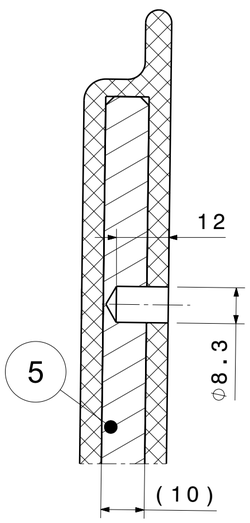

I-I
Scale: 1:2

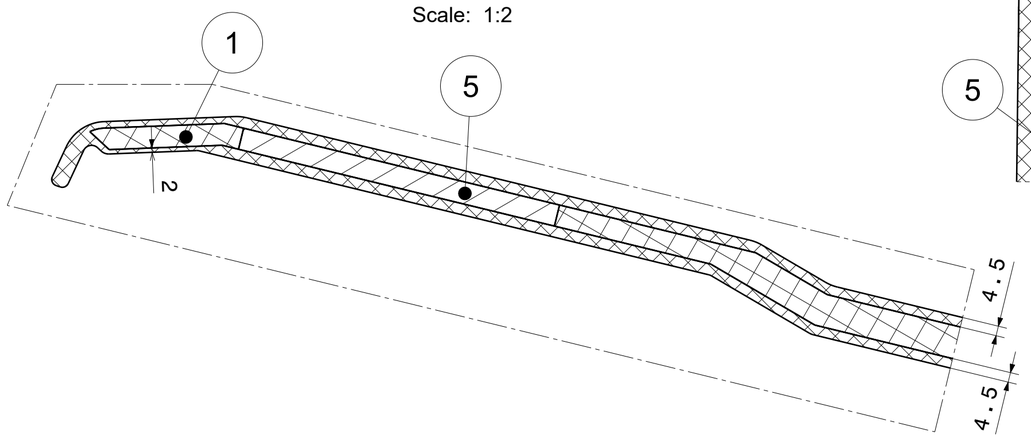

Y
Scale: 1:5

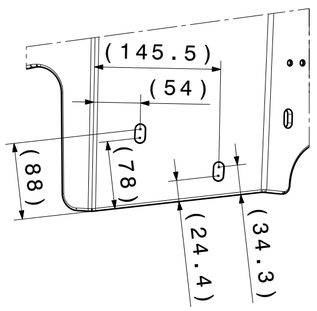

* S1+S2 = Scheitelpunkte für Kontrollmasse
nicht vermasste Positionen von Bohrungen+Bauteilbeschnitten werden über 1:1Plots definiert

* S1+S2 = vertices for control
Non-dimensioned positions of holes + component cuts are defined via 1:1 plots

				ZEICHNUNG DARF NUR IM CAD-SYSTEM GEÄNDERT WERDEN DRAWING MAY ONLY BE CHANGED IN THE CAD SYSTEM	
				ISO 2768cL	60,5kg A2
				-	GRP / MTB
				-	-
				-	-
					-
-	-	-	-		Kundennummer: / Client number: -
Index	Change No./Änderungsnum.	Date/Datum	Name		
1:10	Drew/Erstellt	19.08.2025	L.Oleszek	Front hood laminate	
	Check/Gepr.	20.11.2025	M.Sitko		
	Approv./Freig.	20.11.2025	W.Zasowski		
		Date/Datum	Name	-	
		eng/de	mm		
				0000178.40.001	- 2/3

Weitergabe sowie Vervielfaeltigung, Verbreitung und/oder Bearbeitung, dieses Dokumentes, Verwertung und Mitteilung seines Inhaltes sind verboten, soweit nicht ausdrücklich gestattet. Zuwiderhandlungen verpflichten zu Schadensersatz. Alle Rechte fuer den Fall der Patenterteilung, Gebrauchsmuster- und Geschmacksmustereintragung vorbehalten.

Transmittal reproduction, dissemination and/or editing of this document as well as utilization of its contents and communication thereof to others without express authorization is prohibited. Offenders will be held liable for payment of damages. All rights created by patent grant or registration of a utility modell or design patent are reserved.

L-L
Scale: 1:1

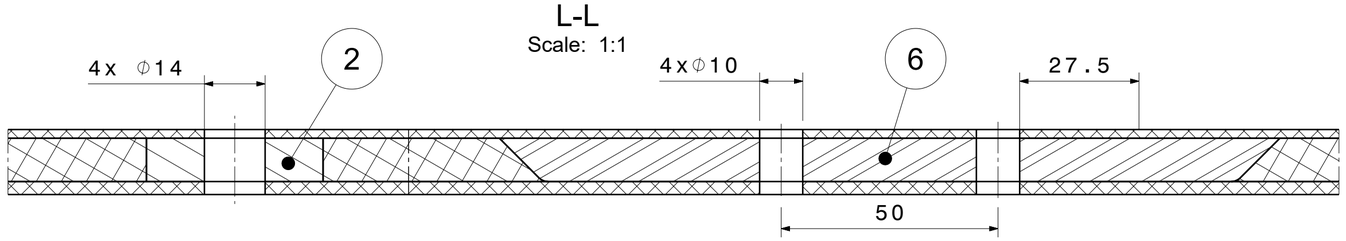

V-V
Scale: 1:1

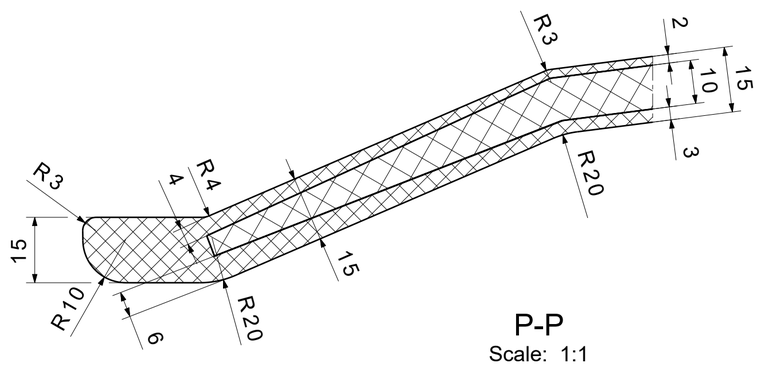

O-O
Scale: 1:2

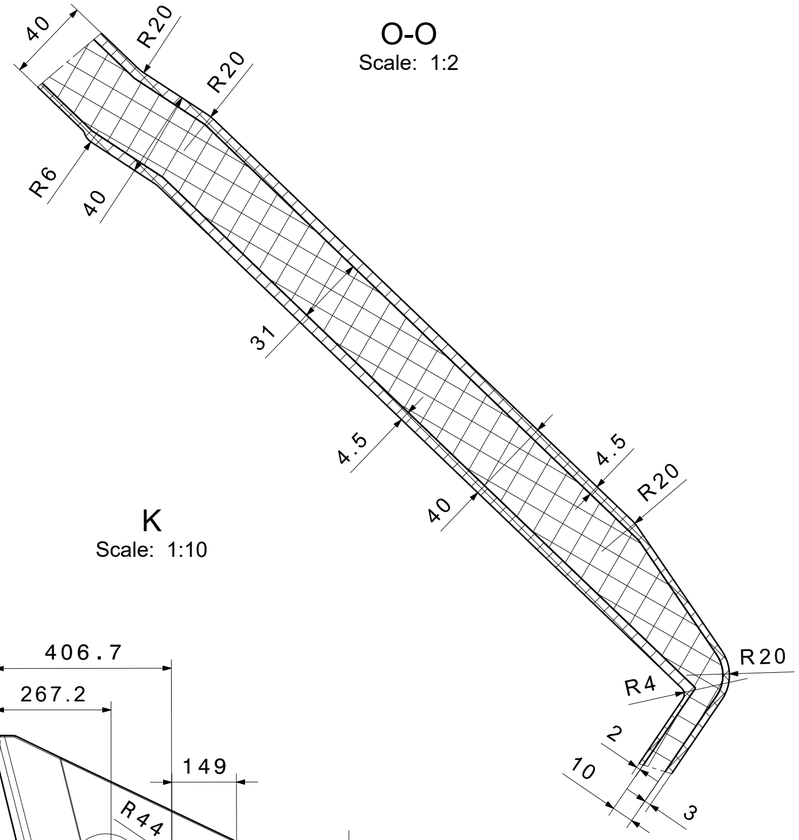

N-N
Scale: 1:1

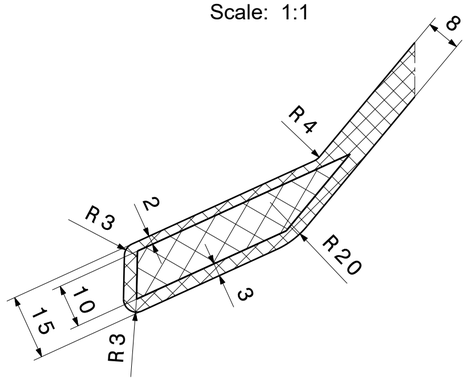

Q-Q
Scale: 1:2

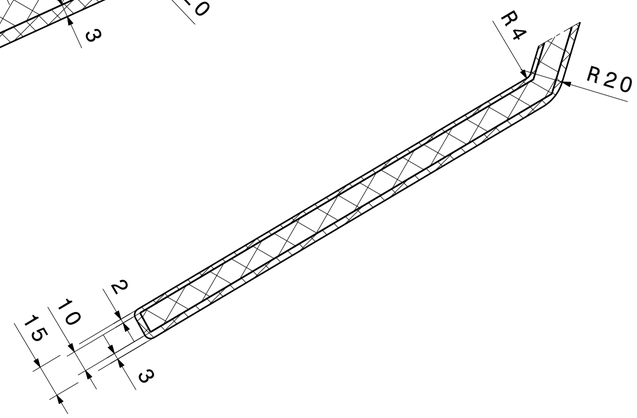

P-P
Scale: 1:1

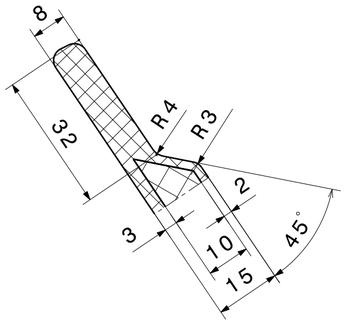

K
Scale: 1:10

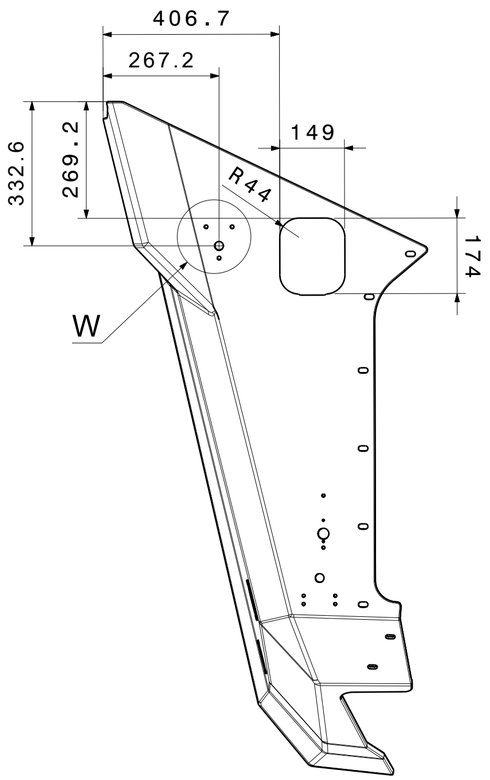

S
Scale: 1:2
Ausschnitt auf Gegenseite ist symmetrisch.
Symmetrical cut out on opposite side.

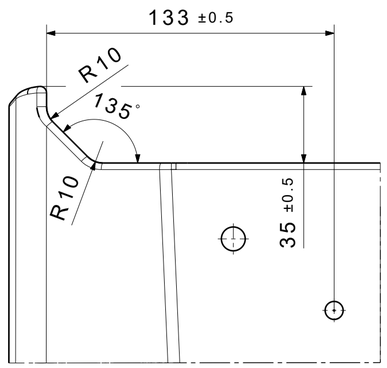

W
Scale: 1:5

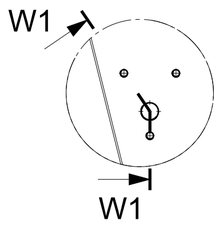

W1-W1
Scale: 1:2
Symmetrische Löcher auf der gegenüberliegenden Seite.
Symmetrical holes on opposite side.

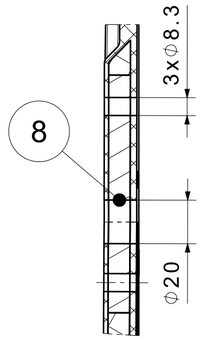

M-M
Scale: 1:1

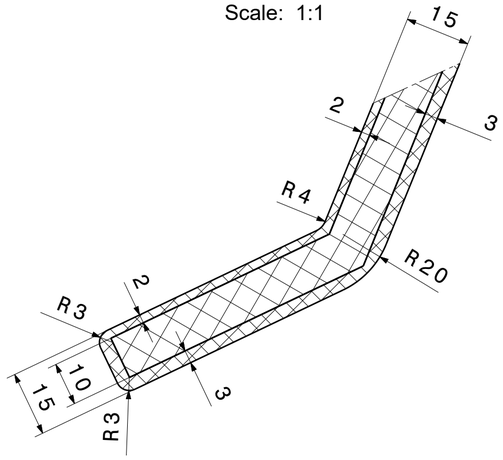

ZEICHNUNG DARF NUR IM CAD-SYSTEM GEÄNDERT WERDEN DRAWING MAY ONLY BE CHANGED IN THE CAD SYSTEM

ISO 2768cL	60,5kg	A2	
-	GRP		MTB
-	-		
-	-		
	Kundennummer:		
	Client number:	-	

Index	Change No./Änderungsnum.	Date/Datum	Name
A	EC/002/2024	16.01.2024	L.Oleszek

1:10	Drew/Erstellt	19.08.2025	L.Oleszek
	Check/Gepr.	20.11.2025	M.Sitko
	Approv./Freig.	20.11.2025	W.Zasowski
	Date/Datum	Name	
	eng/de	mm	

Front hood laminate

-

0000178.40.001 | - | 3/3