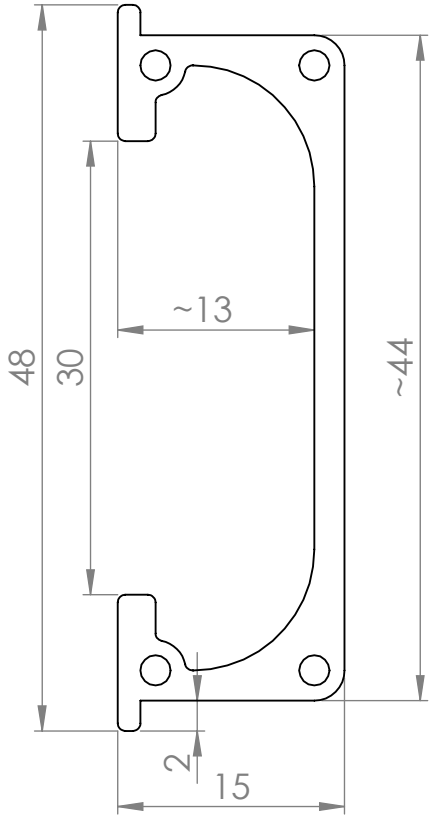

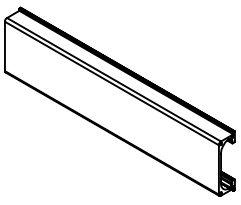

Title: profil z zabezpieczeniem zamykającym			Date (mm-dd-yyyy): 21.09.2026
	Drawing Number:	Scale: 1:2	Size: A4
	Material: Aluminium		Sheet: 1 OF 1