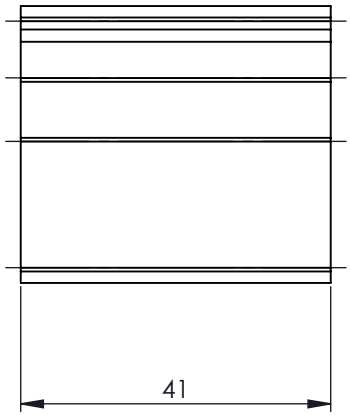

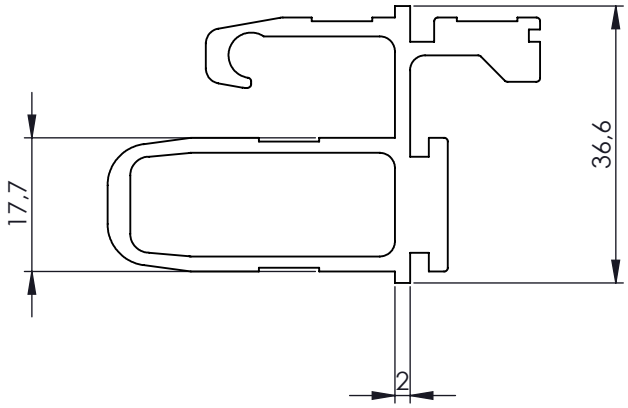

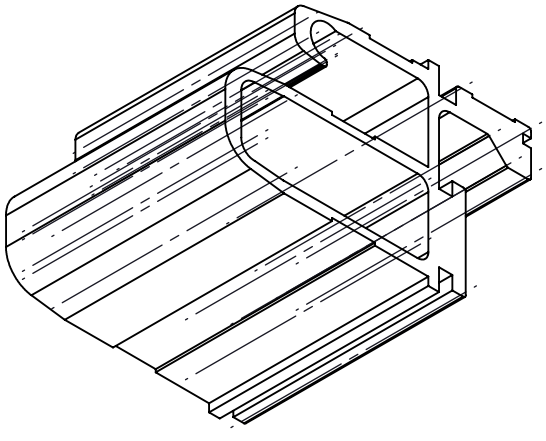

Title: Element łącznikowy stopniowany			Date (mm-dd-yyyy): 29-09-2026
	Drawing Number:	Scale: 2:1	Size: A4
	Material: Aluminium 6063		Sheet: 1 OF 1