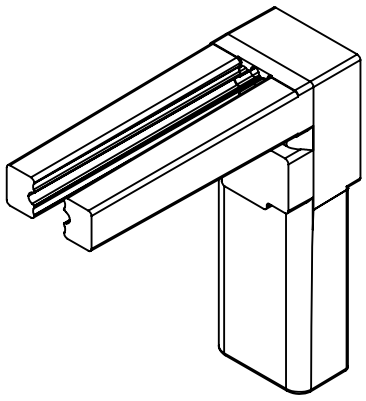

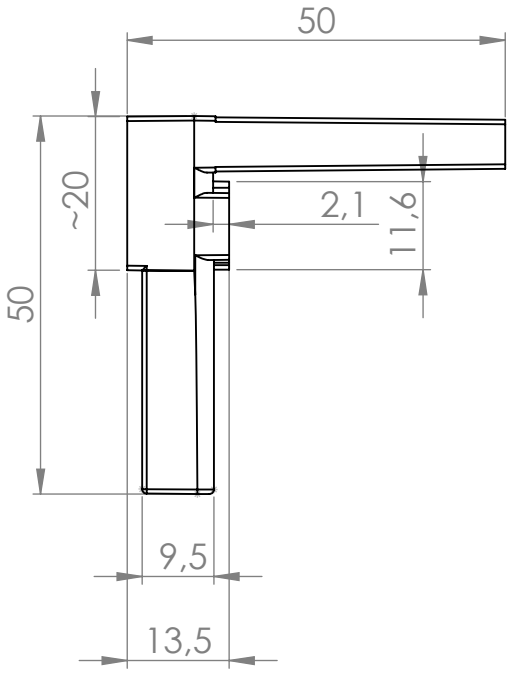

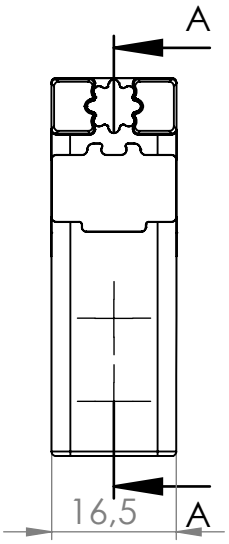

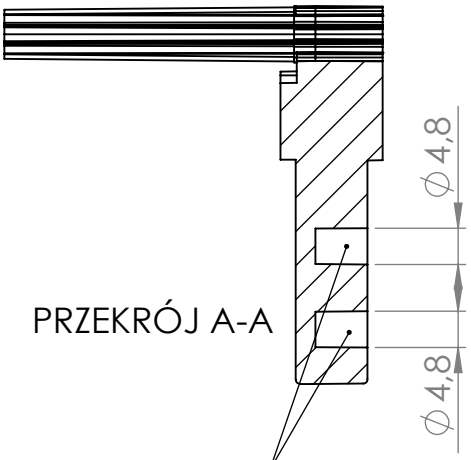

miejsce na inserty pod m4 lub m5

Title: Element łącznikowy z insertami			Date (mm-dd-yyyy): 21.10.2026
	Drawing Number:	Scale: 1:2	Size: A4
	Material: PA6		Sheet: 1 OF 1