Biuro Inżynierii Sanitarnej EKO-KONCEPT
Weronika Lorenz-Cicha
Ul. Powstańców Wlkp. 17;64-211 Obra
Tel. 793 095 154 e-mail: lorenz09@interia.pl
NIP: 923 165 05 18 REGON: 080716259

STAROSTWO POWIATOWE
w Wolsztynie
Wydział Architektury
i Budownictwa

Egz. Nr 1 – INWESTOR

PROJEKT BUDOWLANY

ZADANIE: WYKORZYSTANIE WÓD OPADOWYCH Z DACHÓW BUDYNKÓW UŻYTECZNOŚCI PUBLICZNEJ W MIEJSCOWOŚCI WOLSZTYN

INWESTOR: GMINA WOLSZTYN
RYNEK 1
64-200 WOLSZTYN

LOKALIZACJA: WOLSZTYN, UL. DR. KOCHA 12
DZ. NR 114/1, 113, 105/1
OBRĘB 0002, JED.EWID.- 302903_4

AUTOR OPRACOWANIA:

STAROSTWO POWIATOWE
w Wolsztynie
Wydział Architektury i Budownictwa
załącznik do pisma
AB. 6743/1141/2025

Projektant
branża: sanitarna mgr inż. Weronika Lorenz-Cicha
upr. nr WKP/0134/OWOS/17

mgr inż. Weronika Lorenz - Cicha
uprawnienia budowlane nr WKP/0134/POOS/17
do projektowania bez ograniczeń w specjalności instalacyjnej w zakresie sieci, instalacji i urządzeń cieplnych, wentylacyjnych, gazowych, wodociągowych i kanalizacyjnych

OPRACOWANO NA PODSTAWIE PROJKETU BUDOWLANEGO
WSZELKIE PRAWA AUTORSKIE ZASTRZEŻONE.
DOKUMENTACJA NINIEJSZA NIE MOŻE BYĆ ZMIENIANA BEZ ZGODY BIURA INŻYNIERII SANITARNEJ EKO-KONCEPT W OBRZE

Wojewódzki Urząd
Ochrony Zabytków w Poznaniu
Delegatura w Lesznie
ul. Komeńskiego 6, 64-100 Leszno
tel. (65) 529-93-83
NIP 778-10-33-758, Regon 004847816

Załącznik do pozwolenia/~~postanowienia~~/pisma
nr 668/A/2025
z dnia 05.09.2025 r.

Z up. Wielkopolskiego Wojewódzkiego
Konserwatora Zabytków
mgr Paulina Grądys
Kierownik Delegatury w Lesznie

I. OPIS TECHNICZNY

1. Podstawowe dane 3
2. Stan istniejący 3
3. Instalacja deszczowa 3
4. System nawadniania 4
5. Roboty ziemne 5
6. Próby szczelności kanałów 5
7. Uwagi końcowe 5

II. ZAŁĄCZNIKI

Załączniki formalno-prawne

- Uprawnienia i zaświadczenia o przynależności do Izby 7-8
- Oświadczenie projektanta 9

III. RYSUNKI

PZT – Plan zagospodarowania terenu 10
IS1 – Profil podłużny kanalizacji deszczowej 11
IS2 – Profil podłużny kanalizacji deszczowej - przelew 12
IS3 - Schemat zbiorników 13
IS4 – Schemat studzienki kanalizacyjnej Ø425 14
IS5 – Schemat studzienki kanalizacyjnej Ø600 15

1. Podstawowe dane

1.1. Przedmiot i zakres opracowania

Przedmiotem niniejszego opracowania jest projekt budowlany zewnętrznej instalacji kanalizacji deszczowej w celu wykorzystania wód opadowych z dachu budynku Muzeum Dr Roberta Kocha oraz z budynku Biura Promocji i Turystyki w Wolsztynie do nawadniania terenów biologicznie czynnych.

1.2. Podstawa opracowania

Podstawa opracowania stanowią:

- podkłady architektoniczno-budowlane;
- mapa do celów projektowych w skali 1:500;
- normy, przepisy, literatura fachowa oraz wytyczne projektowania instalacji sanitarnych;
- programy komputerowe, informacje techniczne, oraz katalogi wykorzystywanych urządzeń oraz elementów instalacyjnych;

2. Stan istniejący

Na obszarze objętym opracowaniem znajdującym się przy ul. Dr. Kocha 12 w Wolsztynie, dz. nr 114/1, 113 występuje instalacja kanalizacji deszczowej wody opadowe z dachów budynków rozprowadzane są rurami spustowymi na teren biologicznie czynnie. Ze względu na zły stan obecnej kanalizacji deszczowej projektuje się wykonanie nowej kanalizacji deszczowej.

3. Instalacja deszczowa

3.1. Bilans wód opadowych

Rodzaj zabudowy	Ilość [ha]	Natężenie obliczeniowe q [dm^3s/ha]	Współczynnik spływu [-] ψ	Ilość wód opadowych [l/s]
powierzchnia zabudowy (budynki) – część dachu	0,0379	177	0,8	**5,36**

$$Q_{dop} = q*\psi*\phi*F \ dm^3/s$$

gdzie:
Q – ilość spływu (dm^3/s),
q – natężenie deszczu (dm^3/sha),
ψ - współczynnik spływu,
ϕ - współczynnik opóźnienia odpływu,
F – powierzchnia zlewni (ha),
Współczynnik spływu (uśredniony z wszystkich powierzchni) $\psi = 0,8$
Współczynnik opóźnienia odpływu $\phi = 1$

$$Q_{dop} = 177,0*0,8*1*\ 0,0379 = 5,36 \ dm^3/s$$

Wody opadowe z powierzchni dachu istniejących budynków znajdujących się na terenie dz. nr 114/1, 113 o łącznej powierzchni P= 379 m^2, Qd= 5,36 dm^3/s, odprowadzone będą rurami spustowymi (RS) a następnie rurą kanalizacyjną PCV-U ze ścianką klasy SDR 34, SN 8 o średnicy 110x3,2/160x4,8 mm do szczelnych zbiorników PEHD o średnicy 1,5 m i dł. 6,0

m. Dwa zbiorniki PEHD połączone szeregowo o pojemności 10 m^3 każdy. Zwieńczeniem zbiorników jest płyta odciążająca na której posadowiony jest właz żeliwny o klasie obciążenia D 400 wg klasyfikacji EN124.
Wszelkie zmiany kierunków sieci kanalizacyjnej, włączenia oraz zmiany spadków odbywać się będą za pomocą studzienek kanalizacyjnych. Studzienki zaprojektowano jako studnie o średnicach:

- Dn 600 z tworzyw sztucznych (PP/PEHD) - studzienka zbiorcza, możliwość podłączenia kilku wpustów
- Dn 425 z tworzyw sztucznych (PP/PEHD) - studzienki połączeniowe dla pojedynczych wpustów i studzienki kierunkowe na bocznych gałązkach.

Studzienki należy posadowić na podsypce piaskowej o grubości minimum 20 cm, odpowiednio wypoziomowanej i zagęszczonej, oraz wyposażyć we włazy przejazdowe klasy D400 i żelbetowe pierścienie odciążające – w przypadku studni zlokalizowanych w drogach, parkingach i na placu manewrowym lub we włazy nie przejazdowe A15 (w przypadku studni zlokalizowanych w terenach zielonych lub chodnikach/alejkach, gdzie nie dopuszcza się ruchu pojazdów mechanicznych).
Woda opadowa ze zbiorników za pomocą pompy głębinowej o parametrach:

- wydajność Q= 250 l/min
- h_{max} – 8,1 bar
- zasilanie 230 V
- moc silnika 2,2 kW
- średnica pompy 150 mm
- średnica króćców 1 1/2"

zostaje rozprowadzona systemem nawadniania na tereny zielone.
Przelew ze zbiorników na wody opadowe podłączony zostanie do istniejącej sieci kanalizacji deszczowej znajdującej się na dz. nr 105/1.

4. System nawadniania.

4. 1. Zapotrzebowanie na wodę

Na terenie objętym opracowaniem znajduje się system nawadniania terenów zielonych, system ten spełnia swoją funkcję i zostanie podłączony z projektowanymi szczelnymi zbiornikami na wodę opadową.
Na podstawie doświadczeń eksploatacyjnych terenów zielonych, dla roślinności uprawianej na gruncie średnio zwięzłym przyjąć należy następujące maksymalne wartości dawki polewowej (odpowiadające wymaganiom zieleni w warunkach suchej pogody w miesiącach letnich): dla trawników - 4-5 mm/dobę dla krzewów niskich i bylin o przeciętnych wymaganiach, ściółkowanych - 2-3 mm/dobę.
Maksymalne dobowe zapotrzebowanie na wodę:
pow. trawników 788 m^2 x 5mm w ciągu doby = 3,9 m^3 /dobę
Maksymalne zapotrzebowanie dobowe Qd max = 3,9 m^3 / dobę, w miesiącach V-VIII. W pozostałych miesiącach: wrzesień - 80% Qd max (3,12 m^3/dobę) kwiecień, październik-60% Qd max. (2,34 m^3/dobę) listopad - 40% Qd max. (1,56 m^3/dobę).

5. Roboty ziemne

Rury montować w przygotowanych wykopach liniowych wąskoprzestrzennych o ścianach pionowych z pełnym umocnieniem. Szerokość wykopów w świetle ich budowy powinna być dostosowana do średnicy układanych przewodów. W miejscach skrzyżowań z istniejącym uzbrojeniem bezwzględnie wykonać przekopy kontrolne. Układanie rur w wykopie należy przeprowadzić w gruncie o podłożu odwodnionym na podłożu z piasku o grub. 20 cm z obsypką ochronną. Wykop należy rozpocząć od najniższego punktu, aby zapewnić grawitacyjny odpływ wody z wykopu po jego dnie. Spód wykopu należy pozostawić na poziomie wyższym od projektowanego o 20 cm. Na wybraną warstwę gruntu należy usunąć z dna wykopu ręcznie. Z dna wykopu należy usunąć kamienie i grudy, dno wyrównać a następnie przystąpić do wykonaniapodłoża. W trakcie wykonywania robót ziemnych nie dopuścić do naruszenia rodzimego podłoża w dnie wykopu. Grunty naruszone należy usunąć z dna wykopu i zastąpić je wykonanym z piasku wzmocnionym podłożem. Podłoże wraz z warstwąwyrównawczą należy profilować w miarę układania kolejnych odcinków. Przewód po ułożeniu na całej swej długości powinien ściśle przylegać do podłoża. Zasypka przewodów - ułożony odcinek rury po uprzednim sprawdzeniu prawidłowości jej spadku wymaga zastabilizowania przez wykonanie obsypki ochronnej z piasku przynajmniej na wys. 10 cm ponad wierzch rury (w końcowej fazie robót obsypkę uzupełnia się do 30 cm). Maksymalna wielkość ziaren materiału zasypowego znajdującego się w bezpośrednim styku z rurą nie może przekraczać 10% średnicy rury. Stopień zagęszczenia obsypki pod drogami powinien być 99% ZPPr ,a poza drogami 85%. Wyżej zasypkę można prowadzić przy pomocy lekkiego sprzętu mechanicznego zasypując ziemią z wykopów lecz bez korzeni i kamieni. Na odcinkach zlokalizowanych w pasie drogowym ziemię z wykopu wymienić na piasek i zagęścić wg normy BN-72/8932-01.

6. Próby szczelności kanałów

Po ułożeniu kanałów i wykonaniu obsypki (bez złączy), wykonać próbę na eksfiltrację. Wykonać ją należy wodą o ciśnieniu grawitacyjnym. Napełnienie kanału dokonywać od studzienki dolnej. Próbę wykonywać odcinkami długości do 50 m. Ciśnienie do 3 m sł.w. Czas trwania próby minimum 15 minut. Po sprawdzeniu złączy, zabezpieczyć je obsypką z piasku odpowiednio zagęszczoną. Po całkowitym zasypaniu wykopu, należy wykonać próbę na deformację przekroju poprzecznego przewodu.

7. Odtworzenie nawierzchni

Podczas prowadzenia robót wykopowych w kostce betonowej należy zachować wszystkie istniejące spadki podłużne i poprzeczne nawierzchni. Nawierzchnię odtwarza się zgodnie z pierwotnym wzorem, układając materiały na uprzednio przygotowanej podbudowie z kruszywa. Płyty lub kostki układa się na podsypce cementowo-piaskowej, dbając o zachowanie spoin i odpowiednich spadków. Uszkodzone kostki betonowe, obrzeża, oraz krawężniki należy wymienić na nowe. Odtworzenie nawierzchni należy wykonać zgodnie z zakresem przedstawionym na planie zagospodarowania terenu. Do zasypywania wykopu przystąpić niezwłocznie po zakończeniu robót instalacyjnych, gruntem rodzimym. Zasypywanie prowadzić warstwami grubości 20 cm, zagęszczając każdą warstwę do wskaźnika zagęszczenia min. Is = 1,0. Prowadzenie robót w części biologicznie czynnej należy wykonać uzupełnienie nawierzchni trawnika poprzez dosiewanie pustych miejsc w

trawniku nowymi nasionami. Sianie trawy – najlepiej wykonać wiosną (w kwietniu) w tydzień po nawożeniu gleby i na drugi dzień po deszczu lub po specjalnym skropieniu nawierzchni. Również i w innej porze roku (od kwietnia do września) możliwe jest sianie trawy przy odpowiedniej wilgotności. Siew jesienny jest niewskazany ze względu na możliwość wymarznięcia młodej i słabo zakorzenionej trawy. Glebę należy obsiać bezpośrednio po zabronowaniu. Dobór nasion zależy od jakości gleby i funkcji nawierzchni. Nowy trawnik (w okresie kiełkowania) należy obficie podlewać wodą gdyż brak deszczu i silne promienie słoneczne mogą zniszczyć lub osłabić rośnięcie trawy. W trzy lub cztery tygodni po zasiewie świeży trawnik powinno się nawozić głównie saletrą (wapniową lub sodową) w ilości około 10 g/m2. Trwała trawa powinna mieć korzenie wrośnięte na głębokości min. 15 cm.

8. Uwagi końcowe

- Całość prac wykonać zgodnie z „Warunkami technicznymi wykonania i odbioru robót budowlano-montażowych cz. II" oraz „Warunkami technicznymi wykonania
  i odbioru kotłowni na paliwa gazowe i olejowe" przy zachowaniu aktualnie obowiązujących przepisów bhp i ppoż.
- Całość prac wykonywać zgodnie z zasadami BHP.
- Całość prac wykonać zgodnie z „Warunkami technicznymi wykonania i odbioru robót budowlano-montażowych cz. II" oraz „Warunkami technicznymi wykonania i odbioru".
  Całość prac wykonać należy zgodnie z niniejszym projektem,

- przed rozpoczęciem robót budowlano-montażowych należy zapoznać się z uwagami i zaleceniami jednostek uzgadniających projekt budowlany;
- **podczas wykonywania wykopów ustalić za pomocą przekopów próbnych rzeczywiste zagłębienia uzbrojenia i zwrócić szczególną uwagę na istniejące w gruncie kabel telefoniczny i energetyczny, kanalizację sanitarną oraz inne media**;
- roboty ziemne należy wykonać zgodnie z przepisami zawartymi w normie PN-83/8836-02 „Roboty ziemne – wykopy otwarte pod przewody wodociągowe i kanalizacyjne. Warunki wykonania.";
- roboty ziemne prowadzić w 80% mechaniczne i w 20% ręcznie z zabezpieczeniem ścian wykopów zgodnie z obowiązującymi przepisami BHP w tym zakresie (np. ściany zabezpieczyć przed obsypywaniem się ziemi poprzez szalowanie i rozparcie; szalunek wykonać z desek i bali drewnianych lub wyprasek stalowych i śrub rozpierających);
- przy montażu rur zwrócić uwagę na to, aby nie były wewnątrz zanieczyszczone piaskiem itp.;
- przyłącze w stanie odkrytym zgłosić do odbioru technicznego;
- **przed wykonaniem przyłącza należy powiadomić zarządcę drogi, sporządzić projekt tymczasowej organizacji ruchu oraz uzyskać zezwolenie na zajęcie pasa.**

Projektant: mgr inż. Weronika Lorenz-Cicha

mgr inż. Weronika Lorenz - Cicha
uprawnienia budowlane nr WKP/0137/POOS/17
do projektowania bez ograniczeń w specjalności
instalacyjnej w zakresie sieci, instalacji i urządzeń
cieplnych, wentylacyjnych, gazowych,
wodociągowych i kanalizacyjnych

WIELKOPOLSKA
OKRĘGOWA
IZBA
INŻYNIERÓW
BUDOWNICTWA

OKRĘGOWA KOMISJA KWALIFIKACYJNA

sygn. akt WOIIB-OKK-SP-0054-116/2017

Poznań, dnia 20 czerwca 2017 r.

DECYZJA

Na podstawie art. 24 ust. 1 pkt 2 ustawy z dnia 15 grudnia 2000 r. o samorządach zawodowych architektów oraz inżynierów budownictwa (tekst jednolity: Dz.U. z 2016 r. poz. 1725) i art. 12 ust. 1 pkt 1, art.12 ust. 2, 3 i 4 oraz ust. 4c pkt 1 oraz art. 13 ust 1, 2 oraz ust. 4, art. 14 ust. 1 pkt 4b ustawy z dnia 7 lipca 1994 r. Prawo budowlane (tekst jednolity: Dz. U. z 2016 r. poz. 290 z późn. zm.) oraz § 14 ust 3 rozporządzenia Ministra Infrastruktury i Rozwoju z dnia 11 września 2014 r. w sprawie samodzielnych funkcji technicznych w budownictwie (Dz. U. 2014 r. poz. 1278) po ustaleniu, że zostały spełnione warunki w zakresie przygotowania zawodowego oraz po złożeniu egzaminu na uprawnienia budowlane z wynikiem pozytywnym

decyzją Okręgowej Komisji Kwalifikacyjnej WOIIB
otrzymuje

Pani
Weronika Lorenz-Cicha

magister inżynier
kierunek: Inżynieria Środowiska
urodzona dnia 10 października 1985 r. w Wolsztynie

UPRAWNIENIA BUDOWLANE
nr ewidencyjny WKP/0134/POOS/17

do projektowania bez ograniczeń
w specjalności instalacyjnej w zakresie sieci, instalacji i urządzeń cieplnych, wentylacyjnych, gazowych, wodociągowych i kanalizacyjnych

UZASADNIENIE

W związku z uwzględnieniem w całości żądania strony, na podstawie art. 107 § 4 K.p.a. odstępuje się od uzasadnienia decyzji. Zakres nadanych uprawnień budowlanych wskazano na odwrocie decyzji.

Pouczenie

1. Podstawą do wykonywania samodzielnych funkcji technicznych w budownictwie stanowi wpis do centralnego rejestru Głównego Inspektora Nadzoru Budowlanego oraz wpis na listę członków właściwej izby samorządu zawodowego.
2. Od niniejszej decyzji służy odwołanie do Krajowej Komisji Kwalifikacyjnej Polskiej Izby Inżynierów Budownictwa w Warszawie, za pośrednictwem Wielkopolskiej Okręgowej Izby Inżynierów Budownictwa w Poznaniu w terminie 14 dni od daty jej doręczenia.

WIELKOPOLSKA OKRĘGOWA IZBA INŻYNIERÓW BUDOWNICTWA

Przewodniczący
Okręgowej Komisji Kwalifikacyjnej WOIIB

prof. dr hab. inż. Wiesław Buczkowski

Za zgodność kopii z oryginałem

24.06.2021 .....
(data) (podpis)

POLSKA IZBA INŻYNIERÓW BUDOWNICTWA

Zaświadczenie

o numerze weryfikacyjnym:

LBS-XZ4-NLX-76H *

Pani Weronika Lorenz-Cicha o numerze ewidencyjnym LBS/IS/0048/13
adres zamieszkania ul. Gajewskich 1D/9, 64-200 Wolsztyn
jest członkiem Lubuskiej Okręgowej Izby Inżynierów Budownictwa i posiada wymagane ubezpieczenie od odpowiedzialności cywilnej.
Niniejsze zaświadczenie jest ważne od 2025-01-01 do 2025-12-31.

Zaświadczenie zostało wygenerowane elektronicznie i opatrzone bezpiecznym podpisem elektronicznym weryfikowanym przy pomocy ważnego kwalifikowanego certyfikatu w dniu 2024-12-23 roku przez:

Wojciech Poręba, Przewodniczący Rady Lubuskiej Okręgowej Izby Inżynierów Budownictwa.

Zgodnie z art. 78^1 K.c.
§ 1. Do zachowania elektronicznej formy czynności prawnej wystarcza złożenie oświadczenia woli w postaci elektronicznej i opatrzenie go kwalifikowanym podpisem elektronicznym.
§ 2. Oświadczenie woli złożone w formie elektronicznej jest równoważne z oświadczeniem woli złożonym w formie pisemnej.

* Weryfikację poprawności danych w niniejszym zaświadczeniu można sprawdzić za pomocą numeru weryfikacyjnego zaświadczenia na stronie Polskiej Izby Inżynierów Budownictwa www.piib.org.pl lub kontaktując się z biurem właściwej Okręgowej Izby Inżynierów Budownictwa.

mgr inż. Weronika Lorenz-Cicha
nr upr. WKP/0134/POOS/17

Obra, 10.06.2025r.

Oświadczenie[1]

projektanta lub osoby sprawdzającej projekt budowlany.

Zgodnie z art. 20 ust. 4 ustawy z dnia 7 lipca 1994 r. Prawo budowlane (Dz. U. z 2006 r. Nr 156, poz. 1118 z późn. zm.) niniejszym oświadczam, że projekt budowlany:

WYKORZYSTANIE WÓD OPADOWYCH Z DACHÓW BUDYNKÓW

UŻYTECZNOŚCI PUBLICZNEJ

W MIEJSCOWOŚCI WOLSZTYN, DZ. NR 114/1, 113, 105/1

sporządzony w czerwcu 2025 roku dla:

GMINA WOLSZTYN

UL. RYNEK 1

64-200 WOLSZTYN

został wykonany zgodnie z obowiązującymi przepisami oraz zasadami wiedzy technicznej.

Oświadczam również, że obszar oddziaływania obiektu ogranicza się do działki na której został zlokalizowany. Inwestycja nie oddziałuje na sąsiednie działki.

mgr inż. Weronika Lorenz - Cicha
uprawnienia budowlane nr WKP/0134/POOS/17
do projektowania bez ograniczeń w specjalności
instalacyjnej w zakresie sieci, instalacji i urządzeń
cieplnych, wentylacyjnych, gazowych,
wodociągowych i kanalizacyjnych

[1] Należy składać w oryginale.

MAPA DO CELÓW PROJEKTOWYCH
Skala 1:500

Województwo: wielkopolskie

Powiat: wolsztyński

Gmina: 302903_4 - Wolsztyn

Obręb: 0002 - 2

Działki: 113, 114/1

Oznaczenie kancelaryjne zgłoszenia pracy geodezyjnej: GK.6640.553.2024
Układ współrzędnych protokątnych płaskich: 2000/5
Układ wysokości: PL-EVRF2007-NH
Mapa została wykonana bez ustalania służebności gruntowych

Wykonał: 02.05.2024

GEODETA
mgr inż. Michał Jankowiak

JANKOWIAK-GEODEZJA

Jankowiak Geodezja s.c.
Michał Jankowiak, Magdalena Jankowiak
ul. Żeromskiego 16 64-200 Wolsztyn
tel. 793 262 523
biuro@jankowiakgeodezja.pl

Oświadczam, że niniejszy dokument został opracowany w wyniku prac geodezyjnych i kartograficznych, których rezultaty zawiera operat techniczny pozytywnie zweryfikowany. Jednocześnie informuję że jestem świadomy odpowiedzialności karnej za złożenie fałszywego oświadczenia	
Identyfikator zgłoszenia prac geodezyjnych	GK.6640.553.2024
Organ służby geodezyjnej, który otrzymał zgłoszenie	Starosta Wolsztyński
Wykonawca prac geodezyjnych	**Jankowiak Geodezja s.c.** **Michał Jankowiak, Magdalena Jankowiak** **ul. Żeromskiego 16 64-200 Wolsztyn**
Nr oraz data sporządzenia dokumentu zawierającego wynik pozytywnej weryfikacji	Protokół weryfikacji Nr GK.6641.742.2024_z3 z dnia 11.06.2024
Imię i nazwisko oraz nr uprawnień zawodowych kierownika prac	mgr inż. Michał Jankowiak Nr uprawnień: 24125

Uwagi:
1. Mapa została wykonana bez ustalenia służebności gruntowych.
2. Nie wyklucza się istnienia w terenie innych niewykazanych na niniejszej mapie urządzeń podziemnych, które nie były zgłoszone do inwentaryzacji.
3. Granice działki 113 oraz 114/1 nie spełniają parametrów dokładnościowych właściwych dla szczegółów terenowych I grupy dokładnościowej - nie mogą stanowić podstaw do sytuowania budynków w odległości mniejszej lub równej 4 m lub innych obiektów budowlanych w odległości mniejszej lub równej 3 m od granicy nieruchomości.

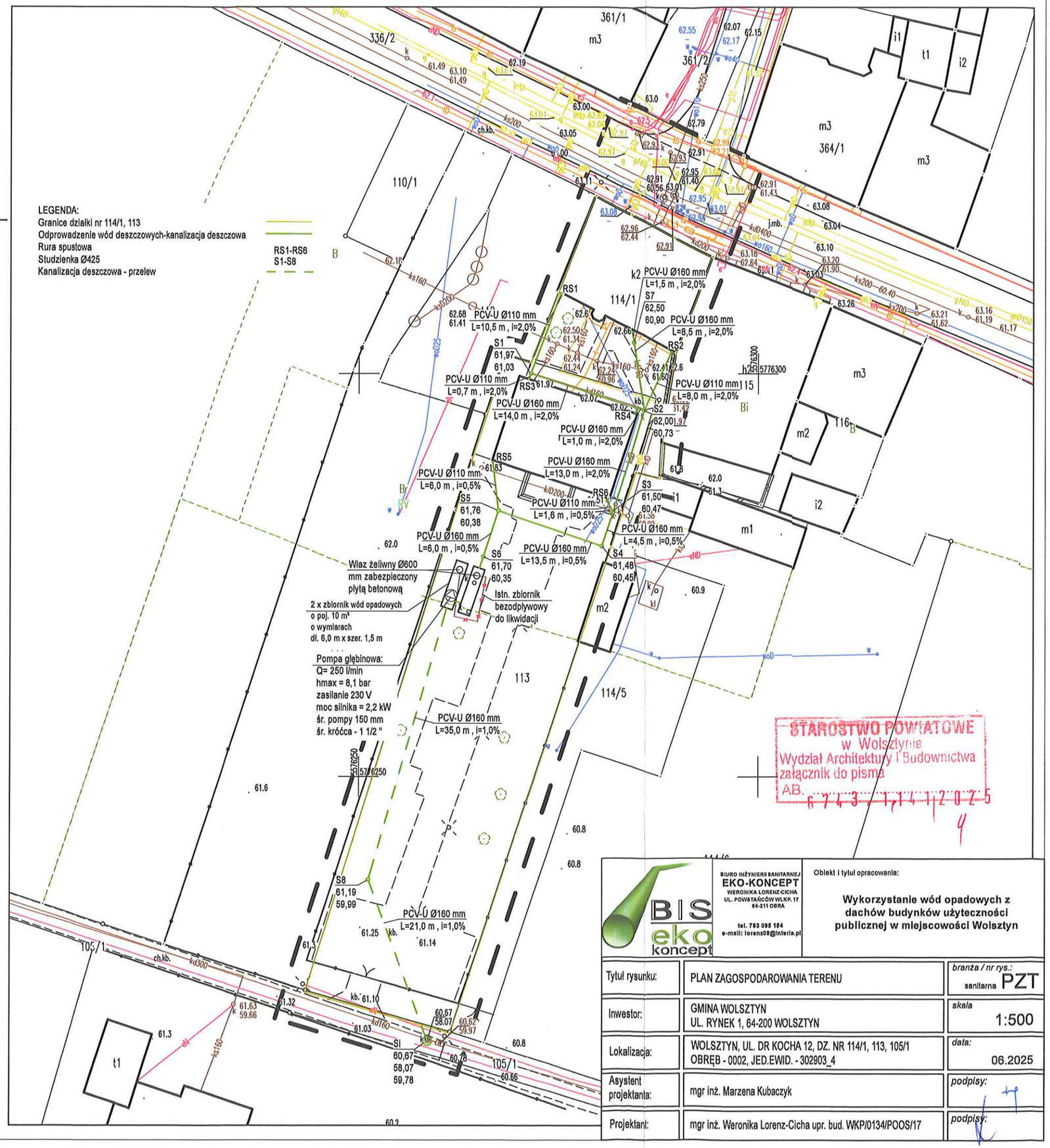

BIURO INŻYNIERII SANITARNEJ
EKO-KONCEPT
WERONIKA LORENZ-CICHA
UL. POWSTAŃCÓW WLKP. 17
64-211 OBRA
tel. 793 095 164
e-mail: lorenz09@interia.pl

BIS eko koncept

Obiekt i tytuł opracowania:

Wykorzystanie wód opadowych z dachów budynków użyteczności publicznej w miejscowości Wolsztyn

Tytuł rysunku:	PLAN ZAGOSPODAROWANIA TERENU	branża / nr rys.: sanitarna PZT
Inwestor:	GMINA WOLSZTYN UL. RYNEK 1, 64-200 WOLSZTYN	skala 1:500
Lokalizacja:	WOLSZTYN, UL. DR KOCHA 12, DZ. NR 114/1, 113, 105/1 OBRĘB - 0002, JED.EWID. - 302903_4	data: 06.2025
Asystent projektanta:	mgr inż. Marzena Kubaczyk	podpisy:
Projektant:	mgr inż. Weronika Lorenz-Cicha upr. bud. WKP/0134/POOS/17	podpisy:

KANALIZACJA
DESZCZOWA

1:100
1:200
Poziom porównawczy 58,00 m n.p.m.

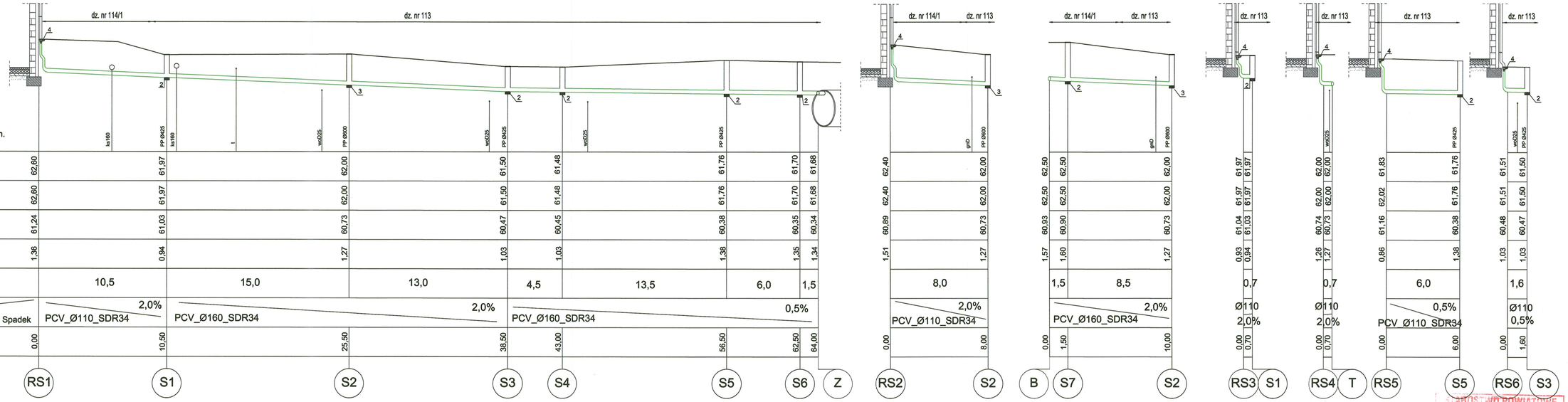

| | | |

KANALIZACJA
DESZCZOWA

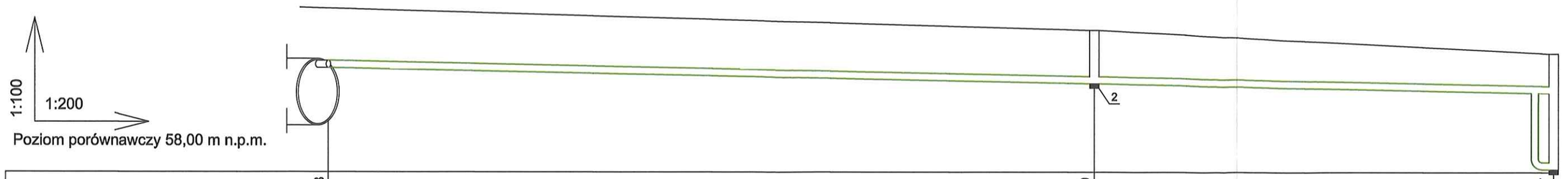

Rzędna terenu projektowanego	61,68		61,19		60,67
Rzędna terenu istniejącego	61,68		61,19		60,67
Rzędna osi rurociągu [m]	60,34		59,99		59,78
Zagłębienie osi rurociągu	1,34		1,20		0,89
Odległość		35,0		21,0	
Średnice, materiał / Spadek		PCV_Ø160_SDR34			1,0%
Długość trasy [m]	0,00		35,00		56,00

58,07
2,60

Z S8 Si

OZNACZENIA:
1. Rura PVC-U Ø160 x 4,7 mm SDR 34
2. Studnia kanalizacyjna Ø425

UWAGI !
- WSZYSTKIE RZĘDNE PROJEKTOWANE PRZED PRZYSTĄPIENIEM DO ROBÓT ZIEMNYCH SPRAWDZIĆ W TERENIE;
- PRZED PRZYSTĄPIENIEM DO ROBÓT ZIEMNYCH WYKONAĆ PRZEKOPY KONTROLNE PO TRASIE PROJEKTOWANEGO PRZEWODU W CELU WYKRYCIA EWENTUALNYCH KOLIZJI;
- WYKONAWCA PO WYKONANIU ROBÓT MA OBOWIĄZEK PO ZAKOŃCZENIU PRAC ODTWORZYĆ INFRASTRUKTURĘ DROGI ORAZ POZOSTAŁEGO OBSZARU ROBÓT DO STANU PIERWOTNEGO

STAROSTWO POWIATOWE
w Wolsztynie
Wydział Architektury i Budownictwa
załącznik do pisma
AB.6743.1141.2025

BIURO INŻYNIERII SANITARNEJ
EKO-KONCEPT
WERONIKA LORENZ-CICHA
UL. POWSTAŃCÓW WLKP. 17
64-211 OBRA
tel. 793 095 154
e-mail: lorenz09@interia.pl

Obiekt i tytuł opracowania:

Wykorzystanie wód opadowych z dachów budynków użyteczności publicznej w miejscowości Wolsztyn

Tytuł rysunku:	PROFIL PODŁUŻNY KANALIZACJI DESZCZOWEJ - PRZELEW	branża / nr rys.: sanitarna IS2
Inwestor:	GMINA WOLSZTYN UL. RYNEK 1, 64-200 WOLSZTYN	skala 1:100/200
Lokalizacja:	WOLSZTYN, UL. DR KOCHA 12, DZ. NR 114/1, 113, 105/1 OBRĘB - 0002, JED.EWID. - 302903_4	data: 06.2025
Asystent projektanta:	mgr inż. Marzena Kubaczyk	podpisy:
Projektant:	mgr inż. Weronika Lorenz-Cicha upr. bud. WKP/0134/POOS/17	podpisy:

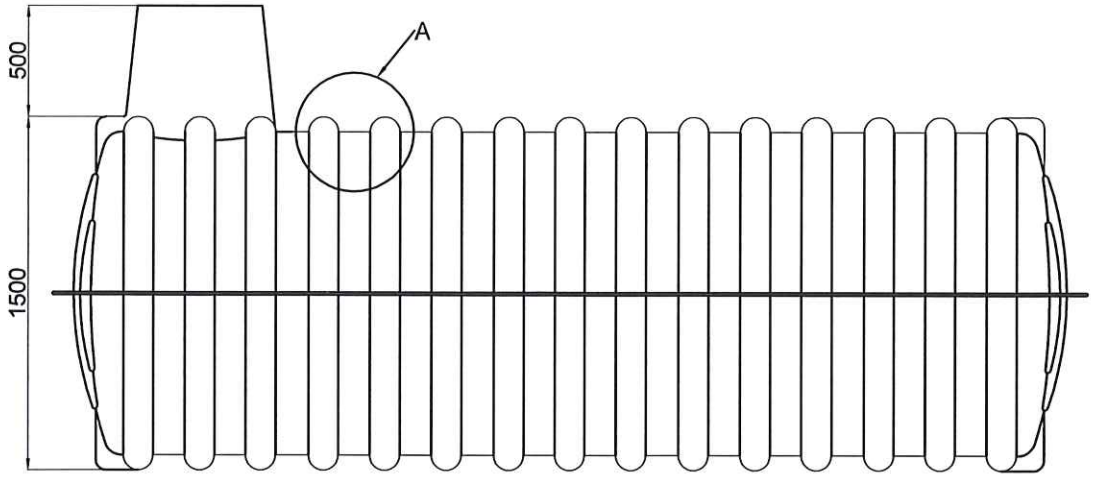

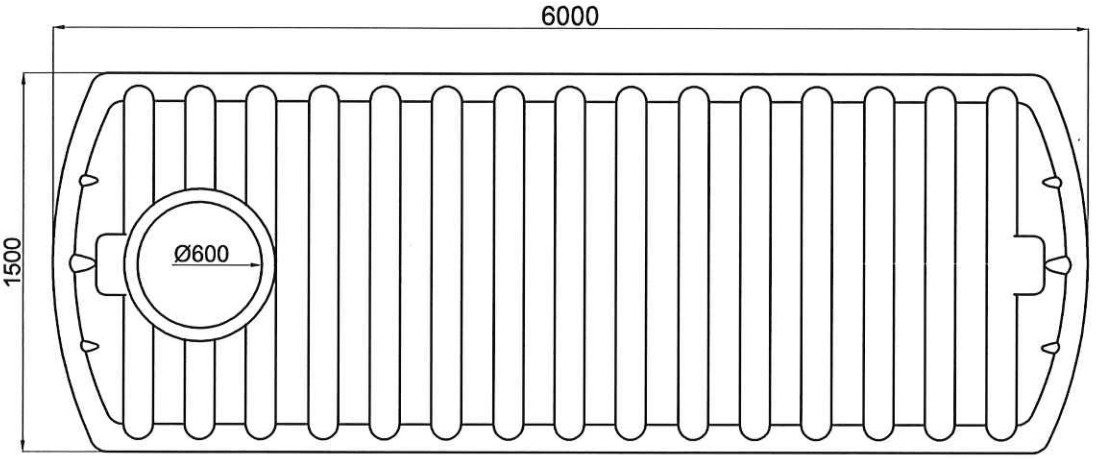

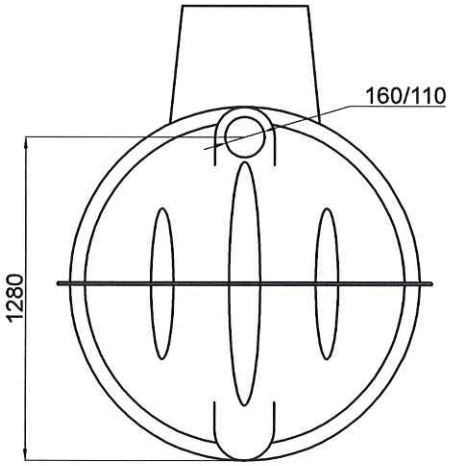

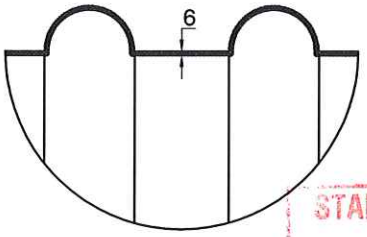

STAROSTWO POWIATOWE
w Wolsztynie
Wydział Architektury i Budownictwa
załącznik do pisma
AB. 6743.1.14.1.2025

Pojemność	10000 l
Średnica	1500 mm
Długość	6000 mm
Szerokość	1500 mm
Średnica włazu	600 mm
Wysokość włazu	500 mm
Średnica przyłącza kan.	160/110 mm
Waga	140 kg
Materiał	PEHD

BIURO INŻYNIERII SANITARNEJ
EKO-KONCEPT
WERONIKA LORENZ-CICHA
UL. POWSTAŃCÓW WLKP. 17
64-211 OBRA
tel. 793 095 164
e-mail: lorenz09@interia.pl

Obiekt i tytuł opracowania:

Wykorzystanie wód opadowych z dachów budynków użyteczności publicznej w miejscowości Wolsztyn

Tytuł rysunku:	SCHEMAT ZBIORNIKA SZCZELNEGO PEHD O POJ. 10 m³	branża / nr rys.: sanitarna IS3
Inwestor:	GMINA WOLSZTYN UL. RYNEK 1, 64-200 WOLSZTYN	skala: -
Lokalizacja:	WOLSZTYN, UL. DR KOCHA 12, DZ. NR 114/1, 113, 105/1 OBRĘB - 0002, JED.EWID. - 302903_4	data: 06.2025
Asystent projektanta:	mgr inż. Marzena Kubaczyk	podpisy:
Projektant:	mgr inż. Weronika Lorenz-Cicha upr. bud. WKP/0134/POOS/17	podpisy:

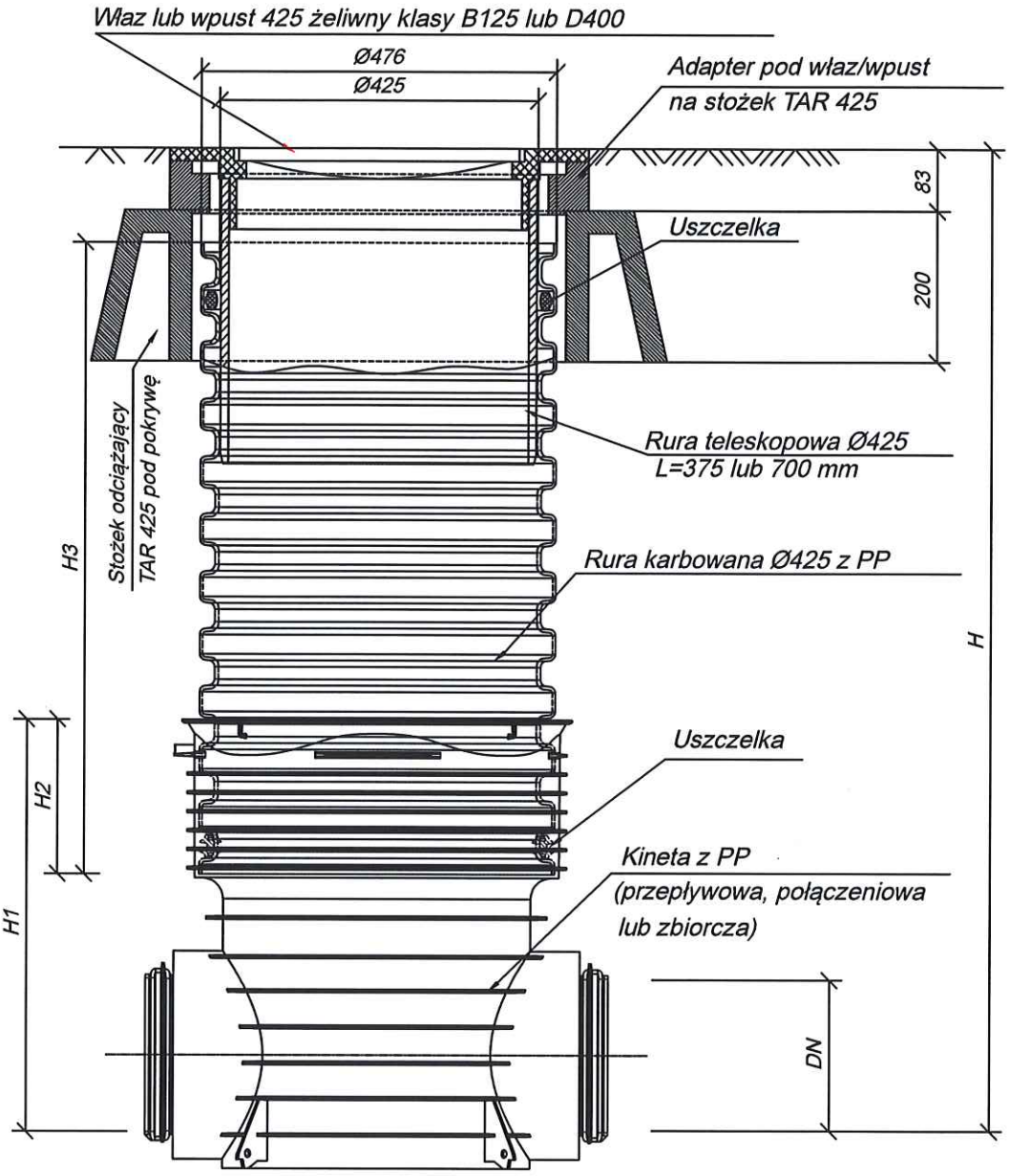

STAROSTWO POWIATOWE
w Wolsztynie
Wydział Architektury Budownictwa
załącznik do pisma
AB. 6743.1.141.2025

BIS eko koncept

BIURO INŻYNIERII SANITARNEJ
EKO-KONCEPT
WERONIKA LORENZ-CICHA
UL. POWSTAŃCÓW WLKP. 17
64-211 OBRA
tel. 793 096 164
e-mail: lorenz09@interia.pl

Obiekt i tytuł opracowania:

Wykorzystanie wód opadowych z dachów budynków użyteczności publicznej w miejscowości Wolsztyn

Tytuł rysunku:	SCHEMAT STUDZIENKI KANALIZACYJNEJ Ø425	branża / nr rys.: sanitarna IS4
Inwestor:	GMINA WOLSZTYN UL. RYNEK 1, 64-200 WOLSZTYN	skala: -
Lokalizacja:	WOLSZTYN, UL. DR KOCHA 12, DZ. NR 114/1, 113, 105/1 OBRĘB - 0002, JED.EWID. - 302903_4	data: 06.2025
Asystent projektanta:	mgr inż. Marzena Kubaczyk	podpisy:
Projektant:	mgr inż. Weronika Lorenz-Cicha upr. bud. WKP/0134/POOS/17	podpisy:

SZCZEGÓŁ STUDNIA ZBIORCZA PPØ600

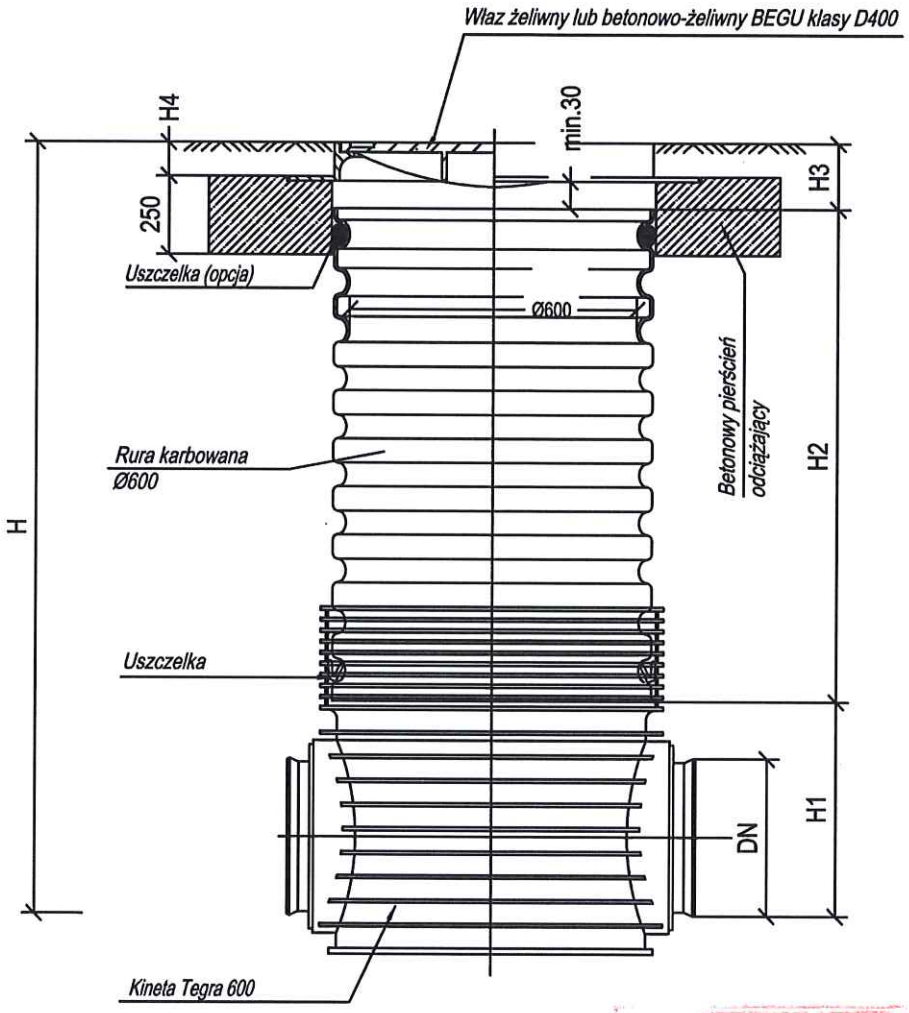

STAROSTWO POWIATOWE
w Wolsztynie
Wydział Architektury i Budownictwa
Załącznik do pisma
AB 6743.114.2025

BIS eko koncept	BIURO INŻYNIERII SANITARNEJ EKO-KONCEPT WERONIKA LORENZ-CICHA UL. POWSTAŃCÓW WLKP. 17 64-211 OBRA tel. 793 095 154 e-mail: lorenz09@interia.pl	Obiekt i tytuł opracowania: **Wykorzystanie wód opadowych z dachów budynków użyteczności publicznej w miejscowości Wolsztyn**
Tytuł rysunku:	SCHEMAT STUDZIENKI KANALIZACYJNEJ Ø600	branża / nr rys.: sanitarna IS5
Inwestor:	GMINA WOLSZTYN UL. RYNEK 1, 64-200 WOLSZTYN	skala: -
Lokalizacja:	WOLSZTYN, UL. DR KOCHA 12, DZ. NR 114/1, 113, 105/1 OBRĘB - 0002, JED.EWID. - 302903_4	data: 06.2025
Asystent projektanta:	mgr inż. Marzena Kubaczyk	podpisy:
Projektant:	mgr inż. Weronika Lorenz-Cicha upr. bud. WKP/0134/POOS/17	podpisy:

URZĄD MIEJSKI
w Wolsztynie
Rynek 1 64-200 WOLSZTYN

IN.7230.72.2025

Wolsztyn, 2025-07-07

Gmina Wolsztyn
Rynek 1
64-200 Wolsztyn

Urząd Miejski w Wolsztynie, Wydział Inwestycji, w odpowiedzi na pismo z dnia 23.06.2025 r., uzgadnia lokalizację instalacji kanalizacji deszczowej w pasie drogi wewnętrznej na działce o numerze ewid. **105/1** (ul. Józefa Dutkowskiego) w miejscowości **Wolsztyn**, pod następującymi warunkami:

1. Instalację należy zlokalizować jak zaznaczono w załączonym planie zagospodarowania.
2. Po wykonaniu robót należy odtworzyć konstrukcję jezdni i zagospodarowanie pasa drogowego.
3. Termin rozpoczęcia i sposób zabezpieczenia robót należy uzgodnić w tut. Urzędzie (Wydział Inwestycji, tel. 68 34 74 537).
4. Roboty ziemne wykonać zgodnie z PN-S-02205.

Z up. BURMISTRZA
Grzegorz Wysocki
Naczelnik Wydziału Inwestycji

Przygotował:
Michał Cichy
68 34 74 531, p.25

MAPA DO CELÓW PROJEKTOWYCH
Skala 1:500

Województwo: wielkopolskie

Powiat: wolsztyński

Gmina: 302903_4 - Wolsztyn

Obręb: 0002 - 2

Działki: 113, 114/1

Oznaczenie kancelaryjne zgłoszenia pracy geodezyjnej: GK.6640.553.2024
Układ współrzędnych protokątnych płaskich: 2000/5
Układ wysokości: PL-EVRF2007-NH
Mapa została wykonana bez ustalania służebności gruntowych

Wykonał: 02.05.2024

GEODETA
mgr inż. Michał Jankowiak

JANKOWIAK-GEODEZJA

Jankowiak Geodezja s.c.
Michał Jankowiak, Magdalena Jankowiak
ul. Żeromskiego 16 64-200 Wolsztyn
tel. 793 262 523
biuro@jankowiakgeodezja.pl

Oświadczam, że niniejszy dokument został opracowany w wyniku prac geodezyjnych i kartograficznych, których rezultaty zawiera operat techniczny pozytywnie zweryfikowany. Jednocześnie informuję że jestem świadomy odpowiedzialności karnej za złożenie fałszywego oświadczenia	
Identyfikator zgłoszenia prac geodezyjnych	GK.6640.553.2024
Organ służby geodezyjnej, który otrzymał zgłoszenie	Starosta Wolsztyński
Wykonawca prac geodezyjnych	**Jankowiak Geodezja s.c.** **Michał Jankowiak, Magdalena Jankowiak** **ul. Żeromskiego 16 64-200 Wolsztyn**
Nr oraz data sporządzenia dokumentu zawierającego wynik pozytywnej weryfikacji	Protokół weryfikacji Nr GK.6641.742.2024_z3 z dnia 11.06.2024
Imię i nazwisko oraz nr uprawnień zawodowych kierownika prac	mgr inż. Michał Jankowiak Nr uprawnień: 24125

Uwagi:
1. Mapa została wykonana bez ustalenia służebności gruntowych.
2. Nie wyklucza się istnienia w terenie innych niewykazanych na niniejszej mapie urządzeń podziemnych, które nie były zgłoszone do inwentaryzacji.
3. Granice działki 113 oraz 114/1 nie spełniają parametrów dokładnościowych właściwych dla szczegółów terenowych I grupy dokładnościowej - nie mogą stanowić podstaw do sytuowania budynków w odległości mniejszej lub równej 4 m lub innych obiektów budowlanych w odlełości mniejszej lub równej 3 m od granicy nieruchomości.

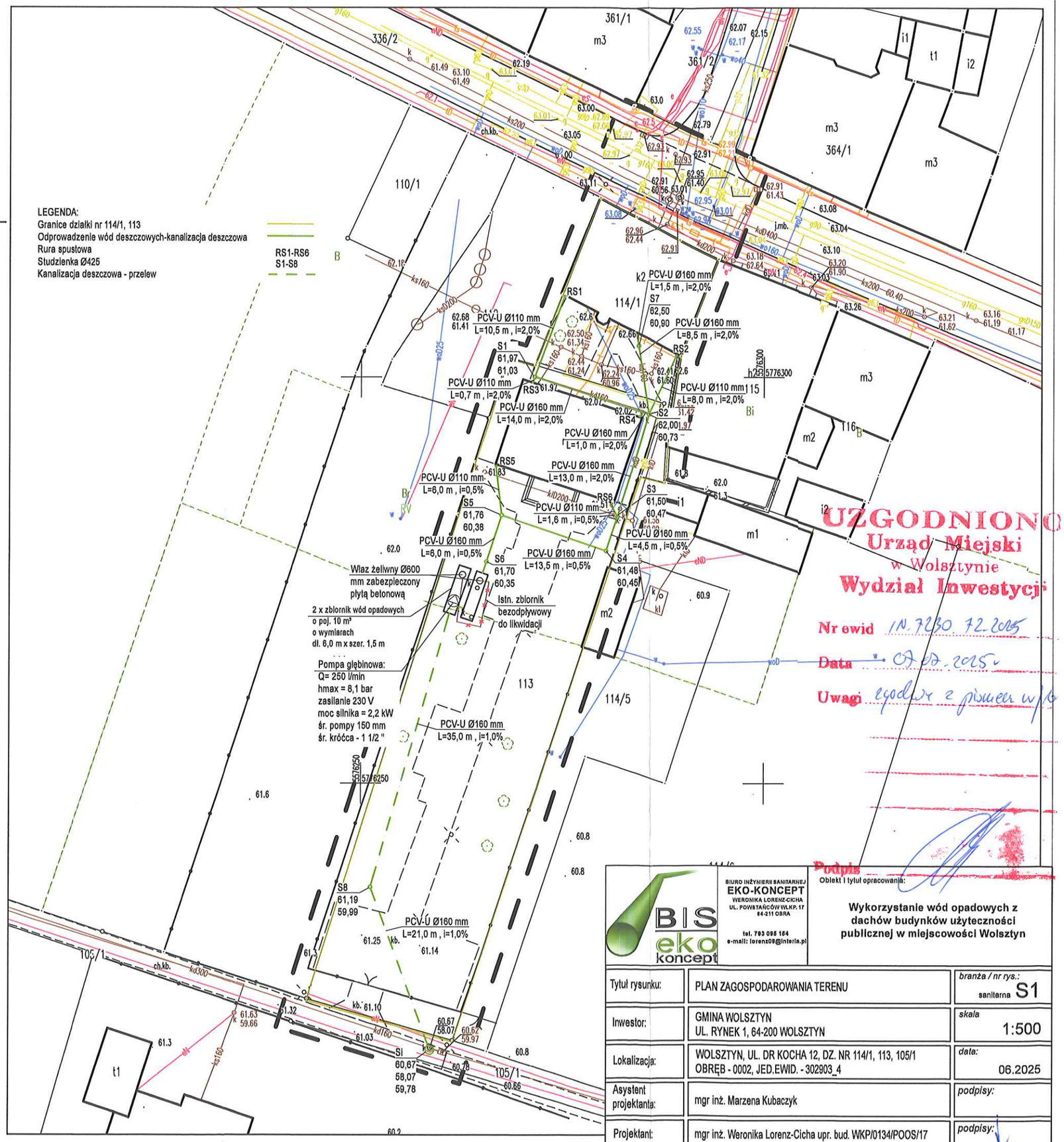

UZGODNIONO
Urząd Miejski
w Wolsztynie
Wydział Inwestycji
Nr ewid. IN.7230.72.2025
Data 04.06.2025
Uwagi zgodnie z pismem w/t
Podpis

BIS eko koncept

BIURO INŻYNIERII SANITARNEJ
EKO-KONCEPT
WERONIKA LORENZ-CICHA
UL. POWSTAŃCÓW WLKP. 17
64-211 OBRA
tel. 793 095 164
e-mail: lorenz09@interia.pl

Obiekt i tytuł opracowania:

Wykorzystanie wód opadowych z dachów budynków użyteczności publicznej w miejscowości Wolsztyn

Tytuł rysunku:	PLAN ZAGOSPODAROWANIA TERENU	branża / nr rys.: sanitarna S1
Inwestor:	GMINA WOLSZTYN UL. RYNEK 1, 64-200 WOLSZTYN	skala 1:500
Lokalizacja:	WOLSZTYN, UL. DR KOCHA 12, DZ. NR 114/1, 113, 105/1 OBRĘB - 0002, JED.EWID. - 302903_4	data: 06.2025
Asystent projektanta:	mgr inż. Marzena Kubaczyk	podpisy:
Projektant:	mgr inż. Weronika Lorenz-Cicha upr. bud. WKP/0134/POOS/17	podpisy: