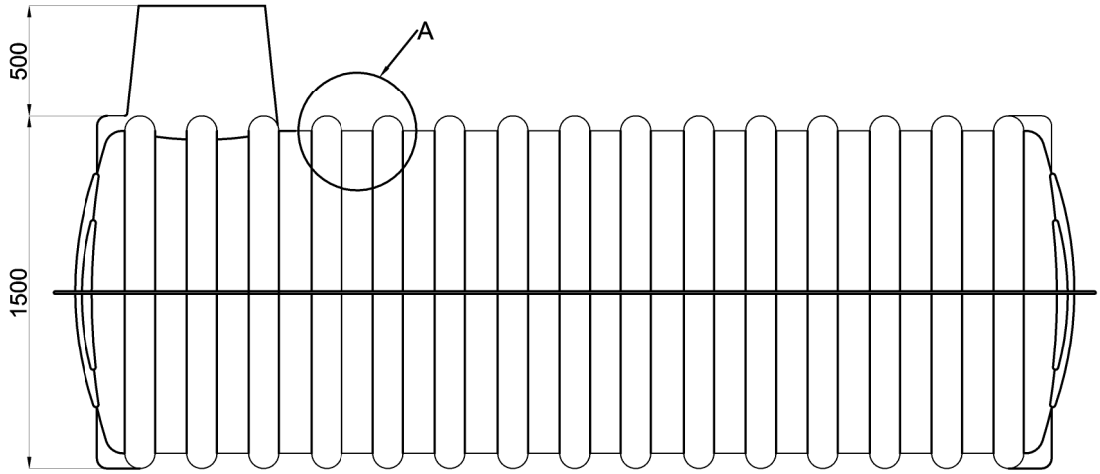

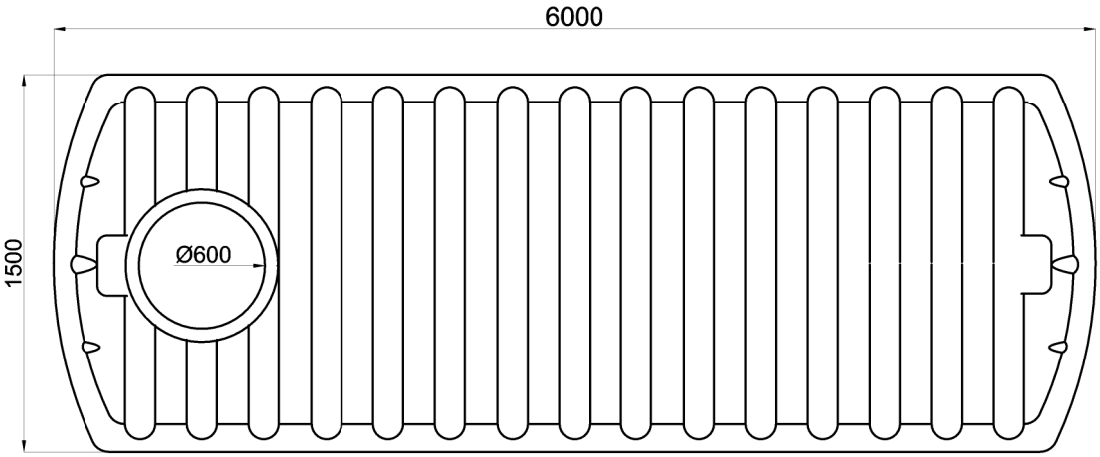

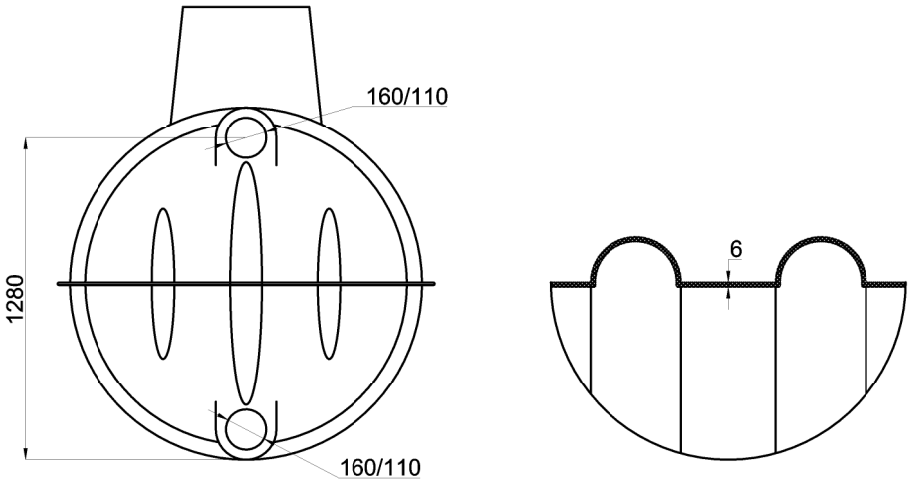

Pojemność	10000 l
Średnica	1500 mm
Długość	6000 mm
Szerokość	1500 mm
Średnica włazu	600 mm
Wysokość włazu	500 mm
Średnica przyłącza kan.	160/110 mm
Waga	140 kg
Materiał	PEHD

BIURO INŻYNIERII SANITARNEJ
EKO-KONCEPT
WERONIKA LORENZ-CICHA
UL. POWSTAŃCÓW WLKP. 17
64-211 OBRA

tel. 793 095 154
e-mail: lorenz09@interia.pl

Obiekt i tytuł opracowania:

Wykorzystanie wód opadowych z dachów budynków użyteczności publicznej w miejscowości Wolsztyn

Tytuł rysunku:	SCHEMAT ZBIORNIKA SZCZELNEGO PEHD O POJ. 10 m³	branża / nr rys.: sanitarna IS3
Inwestor:	GMINA WOLSZTYN UL. RYNEK 1, 64-200 WOLSZTYN	skala: -
Lokalizacja:	WOLSZTYN, UL. DR KOCHA 12, DZ. NR 114/1, 113, 105/1 OBRĘB - 0002, JED.EWID. - 302903_4	data: 06.2025
Asystent projektanta:	mgr inż. Marzena Kubaczyk	podpisy:
Projektant:	mgr inż. Weronika Lorenz-Cicha upr. bud. WKP/0134/POOS/17	podpisy: