8. Schemat układu pomiarowo-rozliczeniowego pośredniego energii elektrycznej na słupowej stacji transformatorowej 15/0,4kV STSKpbo-W 20/800/PP3 do zasilania zakładu produkcyjnego Przedsiębiorstwa Transportowo-Usługowego "Anna" w m. Siemiatycze przy ul. T. Kościuszki dz. nr 3434/1,3435/1, 3436/1, moc przyłączeniowa 600kW.

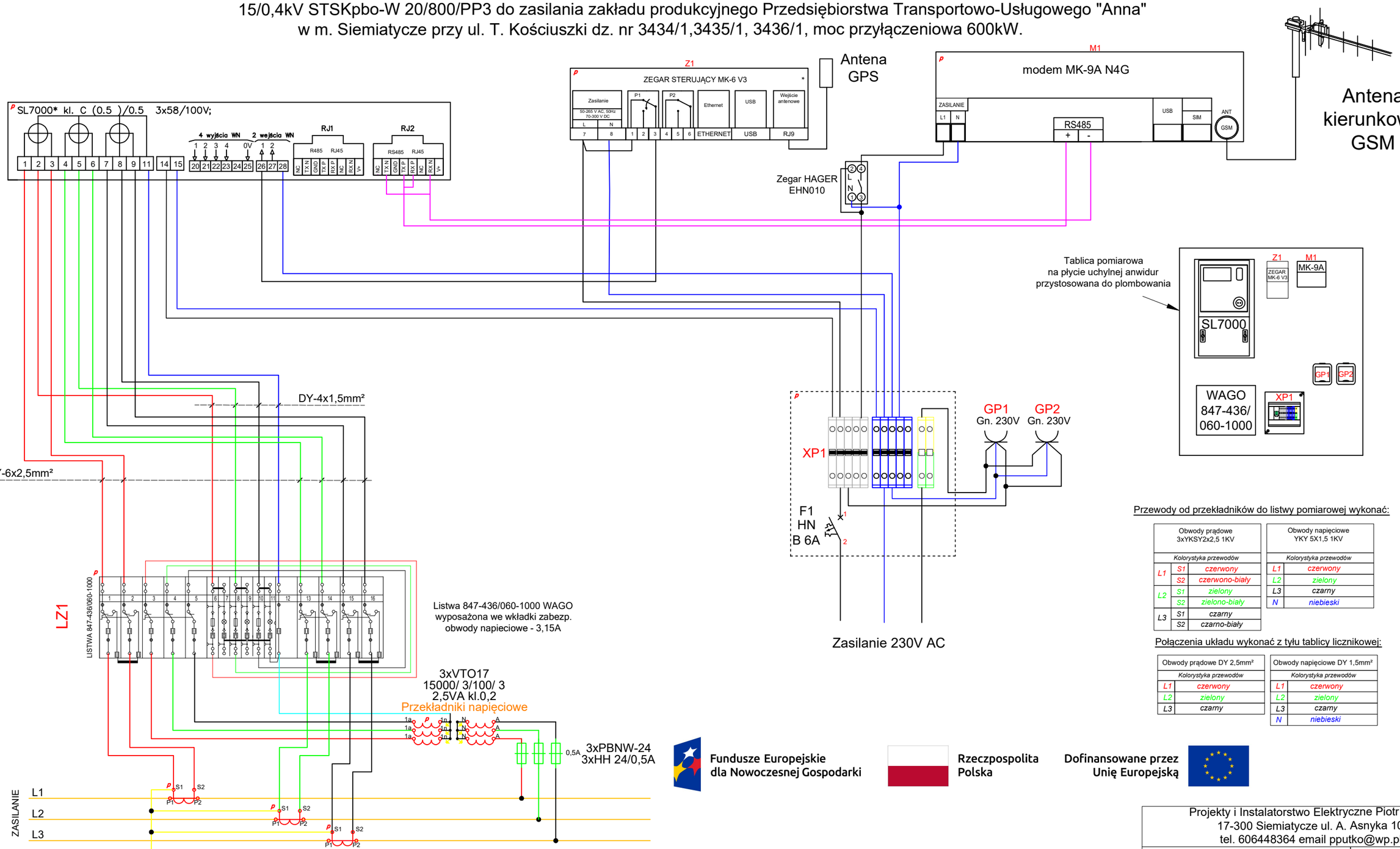

Przewody od przekładników do listwy pomiarowej wykonać:

Obwody prądowe 3xYKSY2x2,5 1KV		
Kolorystyka przewodów		
L1	S1	czerwony
	S2	czerwono-biały
L2	S1	zielony
	S2	zielono-biały
L3	S1	czarny
	S2	czarno-biały

Obwody napięciowe YKY 5X1,5 1KV	
Kolorystyka przewodów	
L1	czerwony
L2	zielony
L3	czarny
N	niebieski

Połączenia układu wykonać z tyłu tablicy licznikowej:

Obwody prądowe DY 2,5mm²	
Kolorystyka przewodów	
L1	czerwony
L2	zielony
L3	czarny

Obwody napięciowe DY 1,5mm²	
Kolorystyka przewodów	
L1	czerwony
L2	zielony
L3	czarny
N	niebieski

Fundusze Europejskie dla Nowoczesnej Gospodarki

Rzeczpospolita Polska

Dofinansowane przez Unię Europejską

1. Szafkę pomiarową wykonać w obudowie z etroduru IP44 o wymiarach 660x820mm i zamocować na słupie stacji na wysokości dolnej krawedzi min. 80cm i górnej krawędzi max. 180cm.
2. Antena GPS zamocować na zewnątrz szafki tak, aby widziała nieboskłon.
3. Do modułu GSM zastoswac antenę kierunkową skierowaną do nadajnika Plus GSM
4. Elementy oznaczone literą "*p*" przystosować do plombowania.
5. Połączenia obwodów wtórnych przekładników z listwą pośrednią Wago wykonać kablami:
   - dla przekładników pradowych 3xYKY2x2,5mm²
   - dla przekładników napięciowych YKY4x1,5mm²
6. Przewody obwodów wtórnych prowadzić po słupie stacji w rurach odpornych na czynniki zewnętrzne, wprowadzenie rur do szafki pomiarowej uszczelnić.
7. Tablicę pomiarową wykonać na płycie uchylnej z anwiduru przystosowanej do plombowania. .

Projekty i Instalatorstwo Elektryczne Piotr Putko
17-300 Siemiatycze ul. A. Asnyka 10
tel. 606448364 email pputko@wp.pl

Inwestor: Przedsiębiorstwo Transportowo Usługowe "ANNA" Marek Tarasiuk Klekotowo 3, 17-300 Siemiatycze	Data: 04.10.2025
	rys.1
Projektant: mgr inż. P. Putko upr.proj. PDL/0053/POOE/06 podpis	skala: bez skali
obiekt: układ pomiarowy pośredni energii elektrycznej na słupowej stacji transformatorowej 15/0,4kV do zasilania zakładu produkcyjno-usługowego	adres: Siemiatycze ul. T. Kościuszki
	dz. nr 3434/1, 3435/1, 3436/1