W1, W6

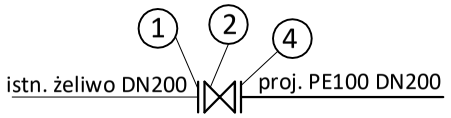

W2

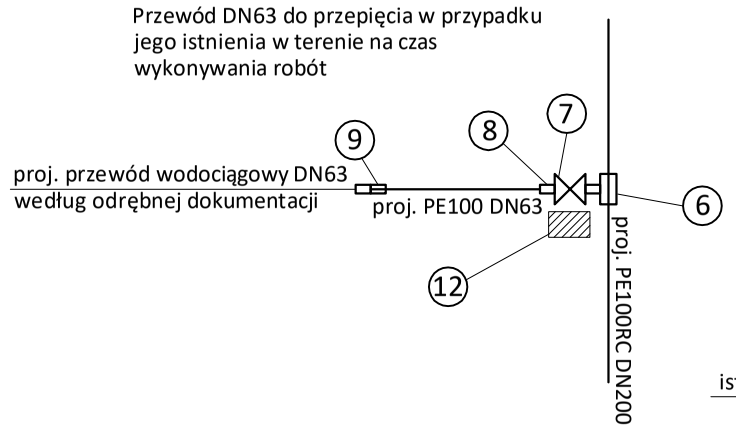

W3 / HN

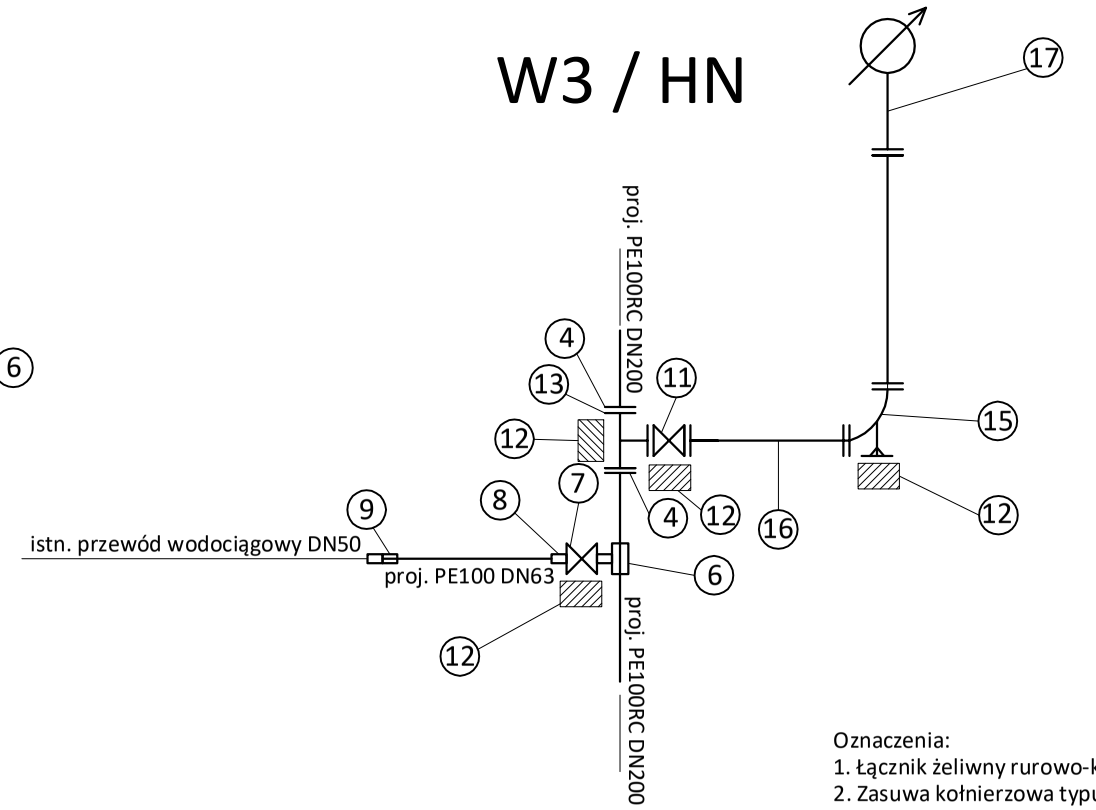

W4

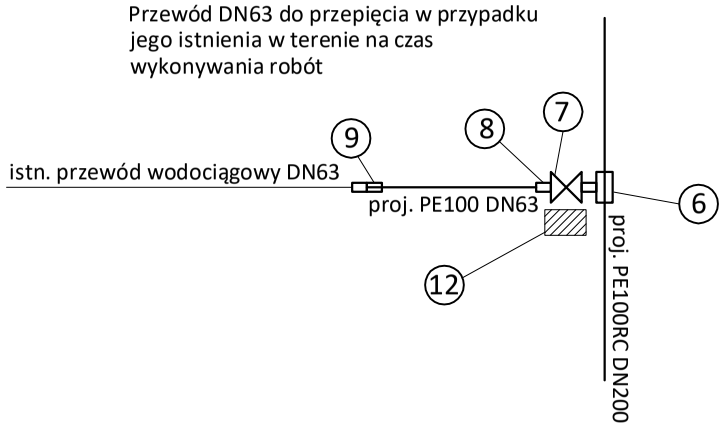

W5

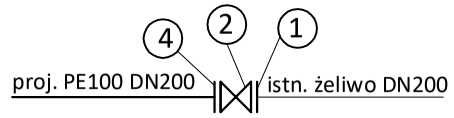

W7

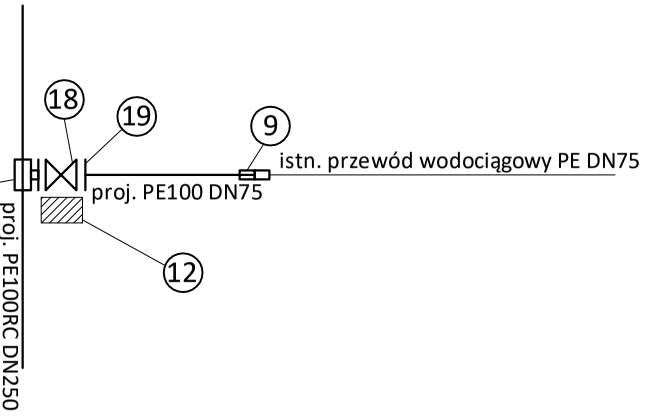

W8

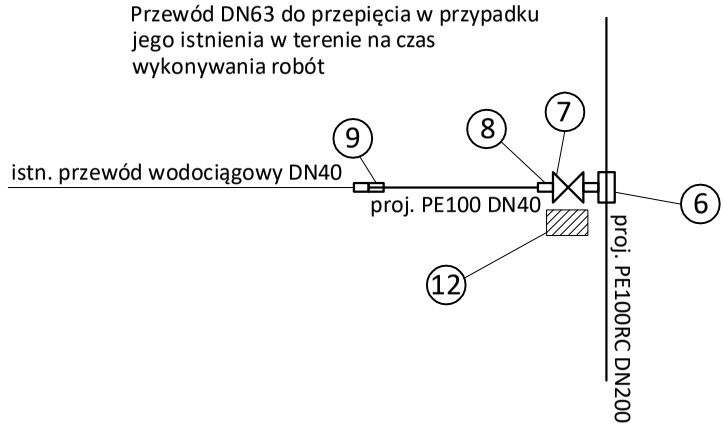

W9 / HN

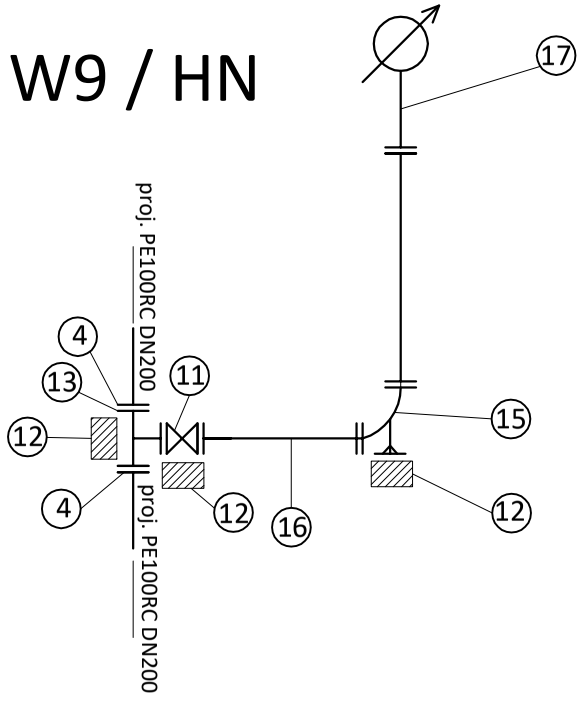

W10

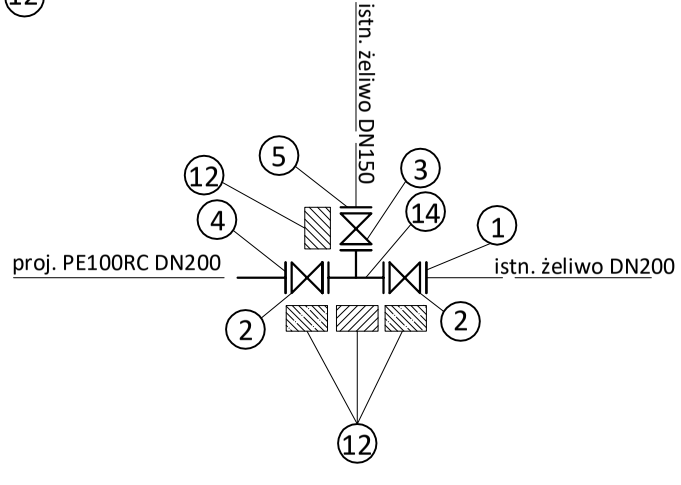

Oznaczenia:
1. Łącznik żeliwny rurowo-kołnierzowy do rur z PE DN200 z kołnierzem DN200, PN16
2. Zasuwa kołnierzowa typu krótkiego DN200, PN16
3. Zasuwa kołnierzowa typu krótkiego DN150, PN16
4. Łącznik żeliwny rurowo-kołnierzowy do rur z PE DN200 z kołnierzem DN200, PN16
5. Łącznik żeliwny rurowo-kołnierzowy do rur żeliwnych DN150 z kołnierzem DN150, PN16
6. Obejma do nawiercania rur z PE DN200 z gwintem wewn. 2"
7. Zasuwa domowa z gwintem zewn. 2" i wewn. 2 "
8. Złączka kielichowa redukcyjna z gwintem zewnętrznym 2 " dla rur PE, PN16
9. Złączka równoprzelotowa / złączka redukcyjna do połączenia proj. rur PE z istniejącą rurą przyłącza wodociągowego (dostosować po odkopaniu)
10. Obejma do nawiercania rur z PE DN200 z kołnierzem DN80, PN16
11. Zasuwa kołnierzowa typu krótkiego DN80, PN16
12. Blok betonowy oporowy/podporowy
13. Trójnik kołnierzowy redukcyjny DN200x80, PN16
14. Trójnik kołnierzowy redukcyjny DN200x150, PN16
15. Łuk kołnierzowy 90° ze stopą DN80, PN16
16. Króciec dwukołnierzowy DN80, L=100 cm, PN16
17. Hydrant przeciwpożarowy DN80, PN16, nadziemny z podwójnym zamknięciem zabezpieczony w przypadku złamania
18. Zasuwa kołnierzowa typu krótkiego DN65 z kołnierzem DN80, PN16
19. Łącznik żeliwny rurowo-kołnierzowy do rur z PE DN75 z kołnierzem DN65, PN16

Inwestor:	Miejskie Przedsiębiorstwo Wodociągów i Kanalizacji "Wodociągi Puławskie" spółka z ograniczoną odpowiedzialnością w Puławach ul. Skowieszyńska 51, 24-100 Puławy		
Nazwa obiektu budowlanego:	Sieć wodociągowa w ul. Centralnej w Puławach		
Nazwa rys.:	Schemat węzłów wodociągowych		
Nr rys.: 3	Skala: ---	Data: 10.2023 r.	
Projektował:	Imię i nazwisko: mgr inż. Maciej Wawerski	Numer uprawnień: LUB/0393/PBS/17	Podpis:
Sprawdził:	mgr inż. Piotr Bogdan Rokita	LUB/0095/PBS/21	